Stoginės pamatų planas
M 1:50

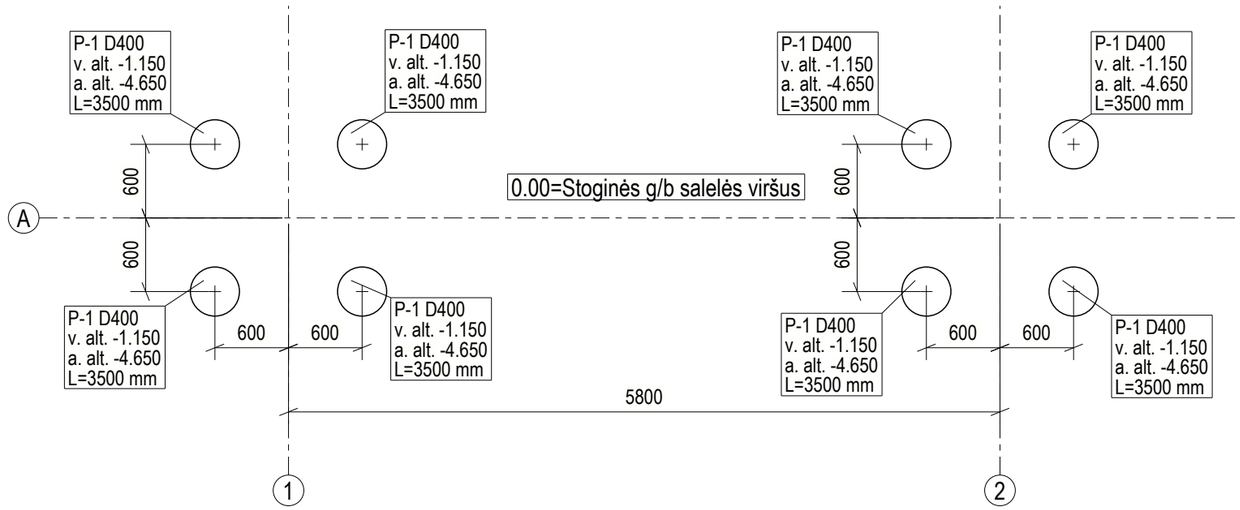

PASTABOS:
1. Medžiagos: armatūros gaminiai pagal LST EN 10080:2006, armatūra B500B klasės;
betonas C30/37-XC4-F100-W2 LST EN 206:2013+A1:2021;
2. Karkaso fiksavimui projektinėje padėtyje naudojami fiksatoriai;
3. Visuose monolitiniuose elementuose išilginė darbo armatūra jungiama rišimo būdu arba suvirinant pusautomačiu;
4. Prieš betonuojant įdėti įdėtines detales ar inkarinius varžtus;
5. Tarpas tarp kolonos bazės ir galvenos užliejamas nesitraukiančiu skiediniu Weber.vetonit JB 600 arba analogišku gaminiu (ne prastesnių savybių).

0	2025-08-01	Peržiūrai			
LAIDA	IŠLEIDIMO DATA	LAIDOS STATUSAS IR IŠLEIDIMO PRIEŽASTIS (JEI TAIKOMA)			
KVAL. DOK. NR.	UAB "RUSNĖ"	UAB ,,RUSNĖ" Miško g. 30-78, Kaunas El.p.: rusne@rusne.lt Tel.: +370 37 320365		Objektas: KITOS PASKIRTIES (POGRUPIS 4.5.) KITŲ INŽINERINIO STATINIO (GRUPĖ 4.) - ALTERNATYVAUS KURO DEGALINĖS (BE PASTATŲ), PRITAIKYTOS ELEKTROMOBILIŲ ĮKROVIMO INFRASTRUKTŪRAI, VEJUKŲ K., VIDUKLĖS SEN., RASEINIŲ R. SAV. STATYBOS PROJEKTAS	
1450	PV	A. Mačionis		Brėžinys: Stoginės pamatų planas	Laida
41826	PDV	M. Kizala		1:50	0
LT	STATYTOJAS/UŽSAKOVAS: UAB "IGNITIS"			2025-53-BAA-AK-BR.01.1	Lapas 1 / Lapų 1

Tekla Structures

Stoginės galvenų planas
M 1:50

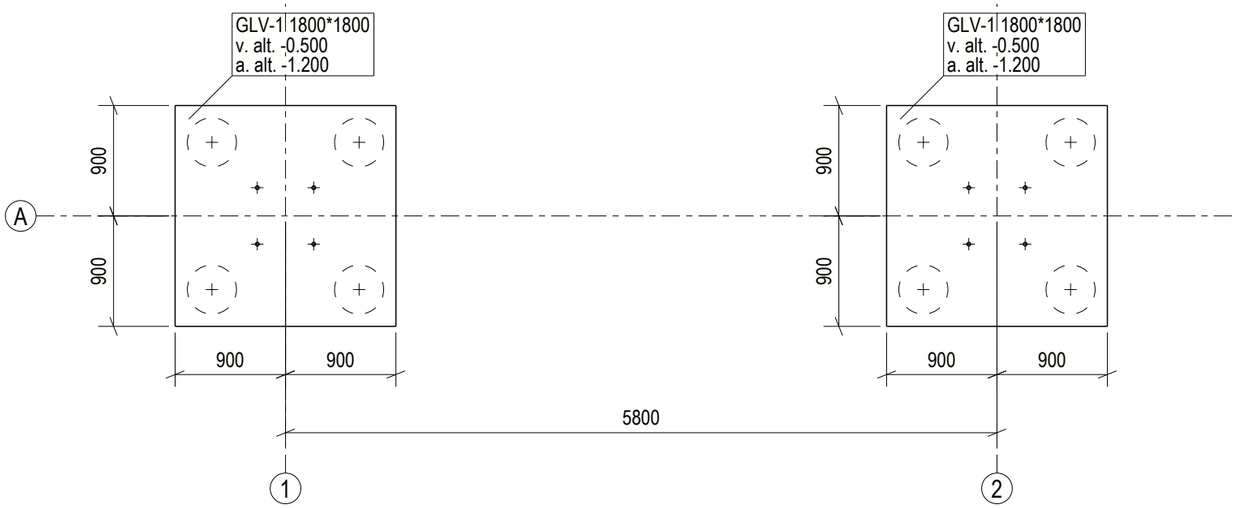

PASTABOS:
1. Medžiagos: armatūros gaminiai pagal LST EN 10080:2006, armatūra B500B klasės;
betonas C30/37-XC4-F100-W2 LST EN 206:2013+A1:2021;
2. Karkaso fiksavimui projektinėje padėtyje naudojami fiksatoriai;
3. Visuose monolitiniuose elementuose išilginė darbo armatūra jungiama rišimo būdu arba suvirinant pusautomačiu;
4. Prieš betonuojant įdėti įdėtines detales ar inkarinius varžtus;
5. Tarpas tarp kolonos bazės ir galvenos užliejamas nesitraukiančiu skiediniu Weber.vetonit JB 600 arba analogišku gaminiu (ne prastesnių savybių).

0	2025-07-15	Peržiūrai			
LAIDA	IŠLEIDIMO DATA	LAIDOS STATUSAS IR IŠLEIDIMO PRIEŽASTIS (JEI TAIKOMA)			
KVAL. DOK. NR.	UAB "RUSNĖ"	UAB ,,RUSNĖ" Miško g. 30-78, Kaunas El.p.: rusne@rusne.lt Tel.: +370 37 320365		Objektas: KITOS PASKIRTIES (POGRUPIS 4.5.) KITO INŽINERINIO STATINIO (GRUPĖ 4.) - ALTERNATYVAUS KURO DEGALINĖS (BE PASTATŲ), PRITAIKYTOS ELEKTROMOBILIŲ ĮKROVIMO INFRASTRUKTŪRAI, VEJUKŲ K., VIDUKLĖS SEN., RASEINIŲ R. SAV. STATYBOS PROJEKTAS	
1450	PV	A. Mačionis		Brėžinys: Stoginės galvenų planas 1:50	Laida 0
41826	PDV	M. Kizala			
LT	STATYTOJAS/UŽSAKOVAS: UAB "IGNITIS"			2025-53-BAA-AK-BR.02.1	Lapas 1 / Lapų 1

Tekla Structures

Stoginės inkarinių varžtų planas
M 1:50

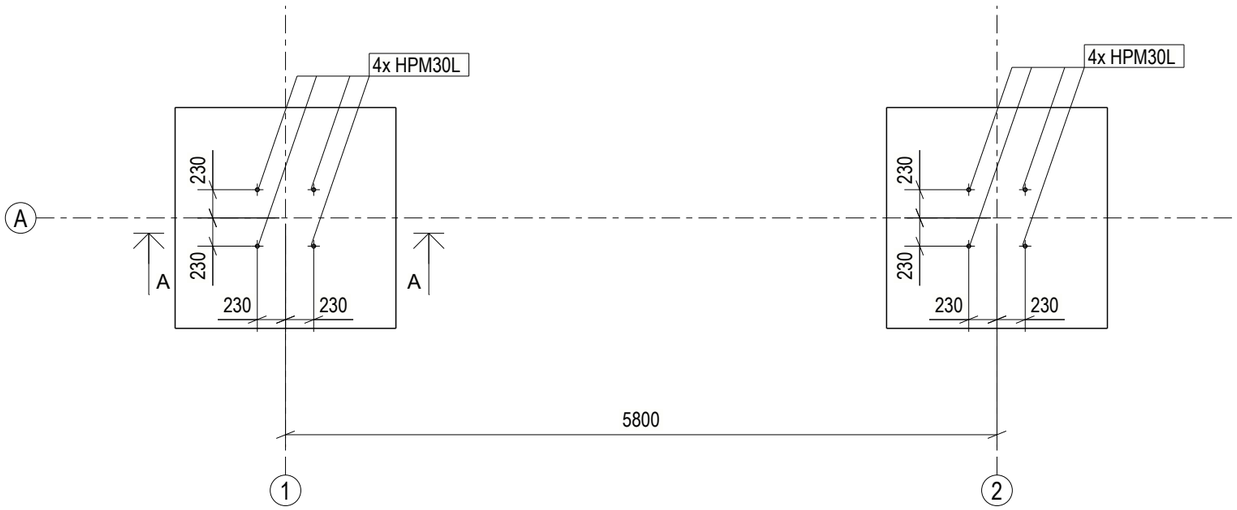

A - A
M 1:10

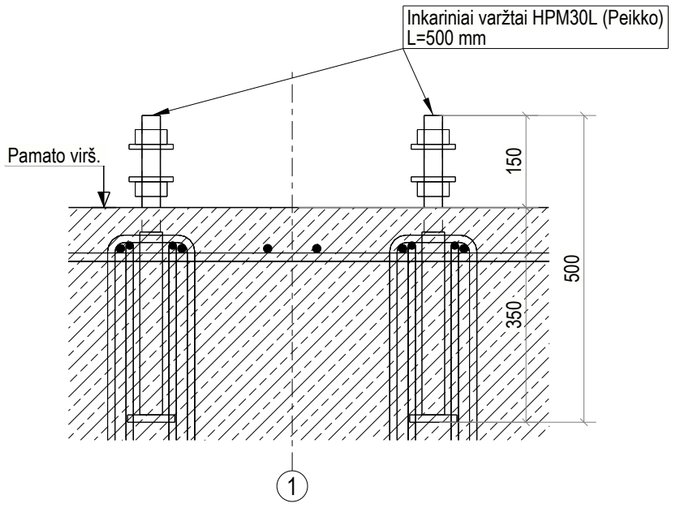

PASTABOS:
1. Inkariniai varžtai - HPM30L;
2. Varžtų leistini nuokrypiai - pagal gamintojo (PEIKKO) rekomendacijas;
3. Plieninių elementų grunte padengimas turi atitikti Im3 koroziškumo kategoriją;

0	2025-07-15	Peržiūrai	
LAIDA	IŠLEIDIMO DATA	LAIDOS STATUSAS IR IŠLEIDIMO PRIEŽASTIS (JEI TAIKOMA)	

KVAL. DOK. NR.	UAB "RUSNĖ"	UAB ,,RUSNĖ" Miško g. 30-78, Kaunas El.p.: rusne@rusne.lt Tel.: +370 37 320365		Objektas: KITOS PASKIRTIES (POGRUPIS 4.5.) KITO INŽINERINIO STATINIO (GRUPĖ 4.) - ALTERNATYVAUS KURO DEGALINĖS (BE PASTATŲ), PRITAIKYTOS ELEKTROMOBILIŲ ĮKROVIMO INFRASTRUKTŪRAI, VEJUKŲ K., VIDUKLĖS SEN., RASEINIŲ R. SAV. STATYBOS PROJEKTAS
1450	PV	A. Mačionis		Brėžinys: Stoginės inkarinių varžtų planas 1:50 1:10 — Laida 0
41826	PDV	M. Kizala		
LT	STATYTOJAS/UŽSAKOVAS: UAB "IGNITIS"			2025-53-BAA-AK-BR.02.2 — Lapas 1 — Lapų 1

Tekla Structures

A - A
M 1:10

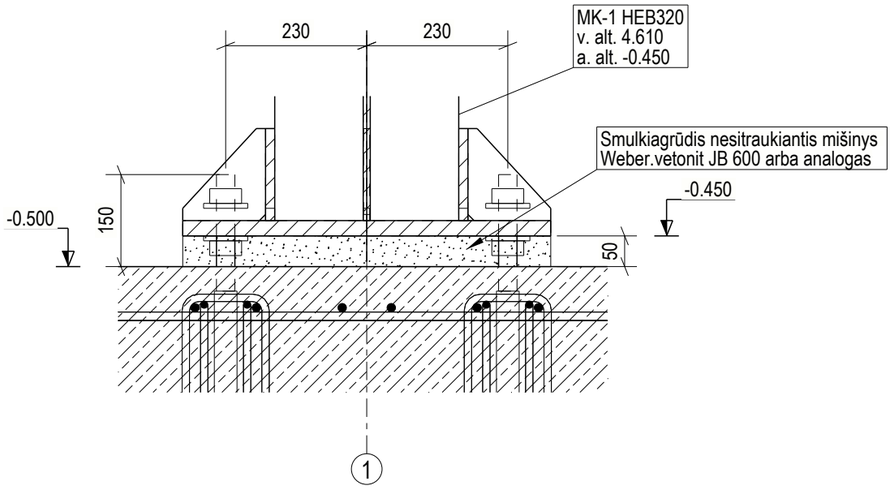

Detalė A
M 1:10

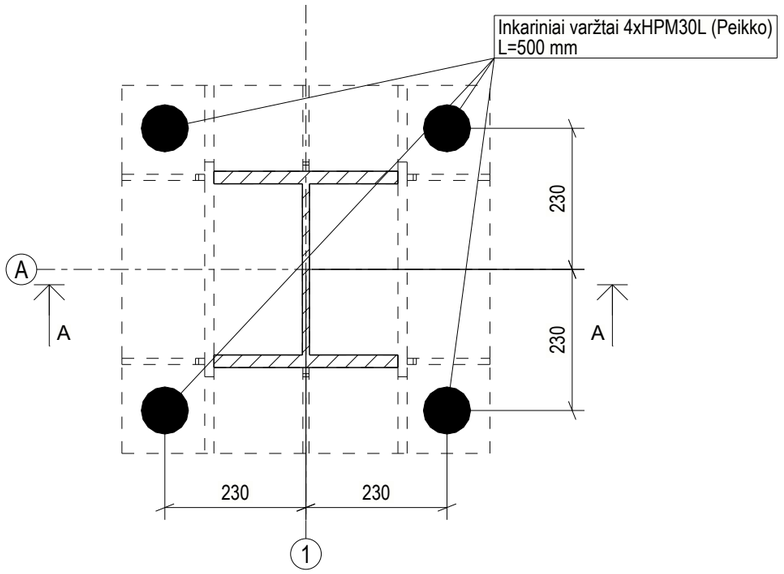

Stoginės kolonų planas
M 1:50

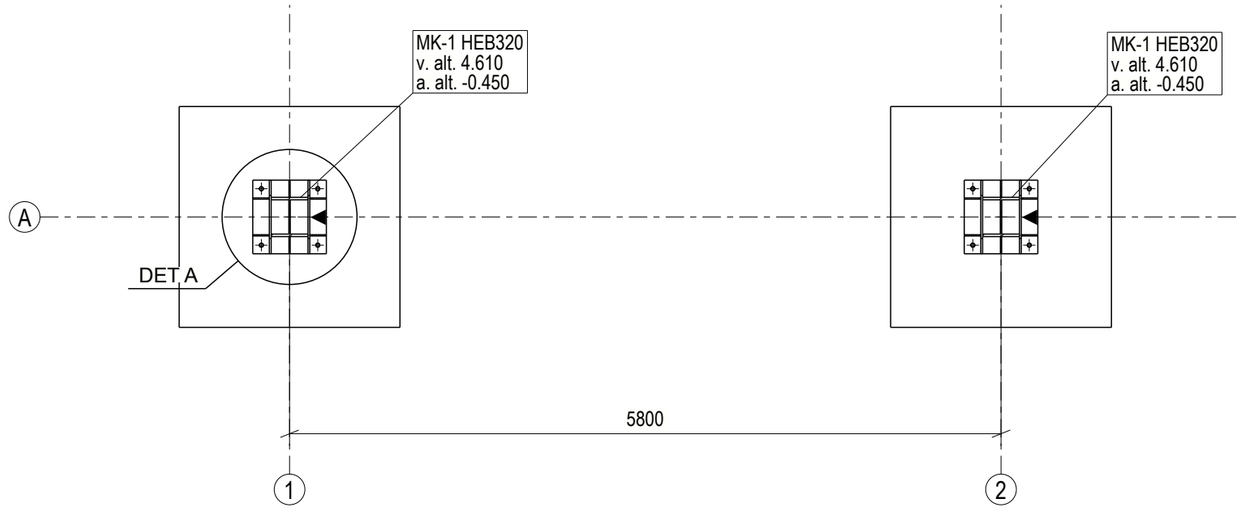

PASTABOS:
1. Metalinių konstrukcijų koroziškumo kategorija lauke - C3-M. Konstrukcijų spalvą derinti su projekto architekte;
2. Kolonoms naudoti karštai valcuotą plieną S355 klasės;
3. Plieninių elementų grunte padengimas turi atitikti Im3 koroziškumo kategoriją;
4. Visų nenurodytų suvirinimo siulių aukščiai pagal ploniausią suvirinamo elemento storį kf=1.2t;
5. Virintinės jungtys turi būti paruoštos pagal LST EN ISO 9692-1:2013. Suvirinti pagal LST EN 1011-1:2009 reikalavimus;
6. Siulių charakteristinis metalo stipris pagal stiprumo ribą fvw,u=560MPa suvirinimui naudojant elektrodinę vielą pagal LST EN ISO 14341:2011. Suvirinant rankiniu būdu naudotini E50 tipo elektrodai (LST EN ISO 2560);
7. Tarpas tarp kolonos bazės ir pamato užliejamas smulkiagrūdžiu nesitraukiančiu mišiniu Weber.vetonit JB 600 arba analogišku gaminiu (ne prastesnių savybių). Atsparumas gniuždymui K50 MPa;
8. Kolonų montavimo pusė pagal nurodytą simbolį ▼.

0	2025-08-01	Peržiūrai			
LAIDA	IŠLEIDIMO DATA	LAIDOS STATUSAS IR IŠLEIDIMO PRIEŽASTIS (JEI TAIKOMA)			
KVAL. DOK. NR.	UAB "RUSNĖ"	UAB ,,RUSNĖ" Miško g. 30-78, Kaunas El.p.: rusne@rusne.lt Tel.: +370 37 320365	Objektas: KITOS PASKIRTIES (POGRUPIS 4.5.) KITO INŽINERINIO STATINIO (GRUPĖ 4.) - ALTERNATYVAUS KURO DEGALINĖS (BE PASTATŲ), PRITAIKYTOS ELEKTROMOBILIŲ ĮKROVIMO INFRASTRUKTŪRAI, VEJUKŲ K., VIDUKLĖS SEN., RASEINIŲ R. SAV. STATYBOS PROJEKTAS		
1450	PV	A. Mačionis	Brėžinys: Stoginės kolonų planas 1:50 1:10		Laida
41826	PDV	M. Kizala			0
LT	STATYTOJAS/UŽSAKOVAS: UAB "IGNITIS"		2025-53-BAA-AK-BR.03.1	Lapas 1	Lapų 1

Tekla Structures

Stoginės kolonų apdailos rėmo planas
M 1:50

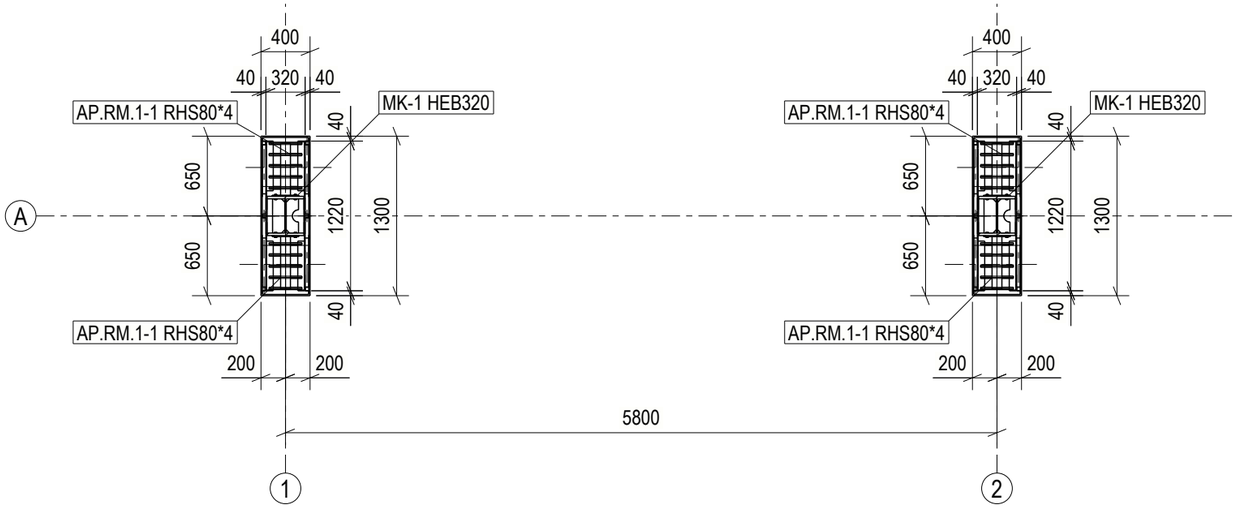

0	2025-07-31	Peržiūrai	
LAIDA	IŠLEIDIMO DATA	LAIDOS STATUSAS IR IŠLEIDIMO PRIEŽASTIS (JEI TAIKOMA)	

KVAL. DOK. NR.

UAB "RUSNĖ"

UAB ,,RUSNĖ"
Miško g. 30-78, Kaunas
El.p.: rusne@rusne.lt
Tel.: +370 37 320365

Objektas:
KITOS PASKIRTIES (POGRUPIS 4.5.) KITO INŽINERINIO STATINIO (GRUPĖ 4.) - ALTERNATYVAUS KURO DEGALINĖS (BE PASTATŲ), PRITAIKYTOS ELEKTROMOBILIŲ ĮKROVIMO INFRASTRUKTŪRAI, VEJUKŲ K., VIDUKLĖS SEN., RASEINIŲ R. SAV. STATYBOS PROJEKTAS

1450	PV	A. Mačionis	
41826	PDV	M. Kizala	

Brėžinys:
Stoginės kolonų apdailos rėmo planas
1:50

Laida: 0

LT

STATYTOJAS/UŽSAKOVAS:
UAB "IGNITIS"

2025-53-BAA-AK-BR.03.2

Lapas: 1
Lapų: 1

Tekla Structures

Stoginės sijų planas
M 1:50

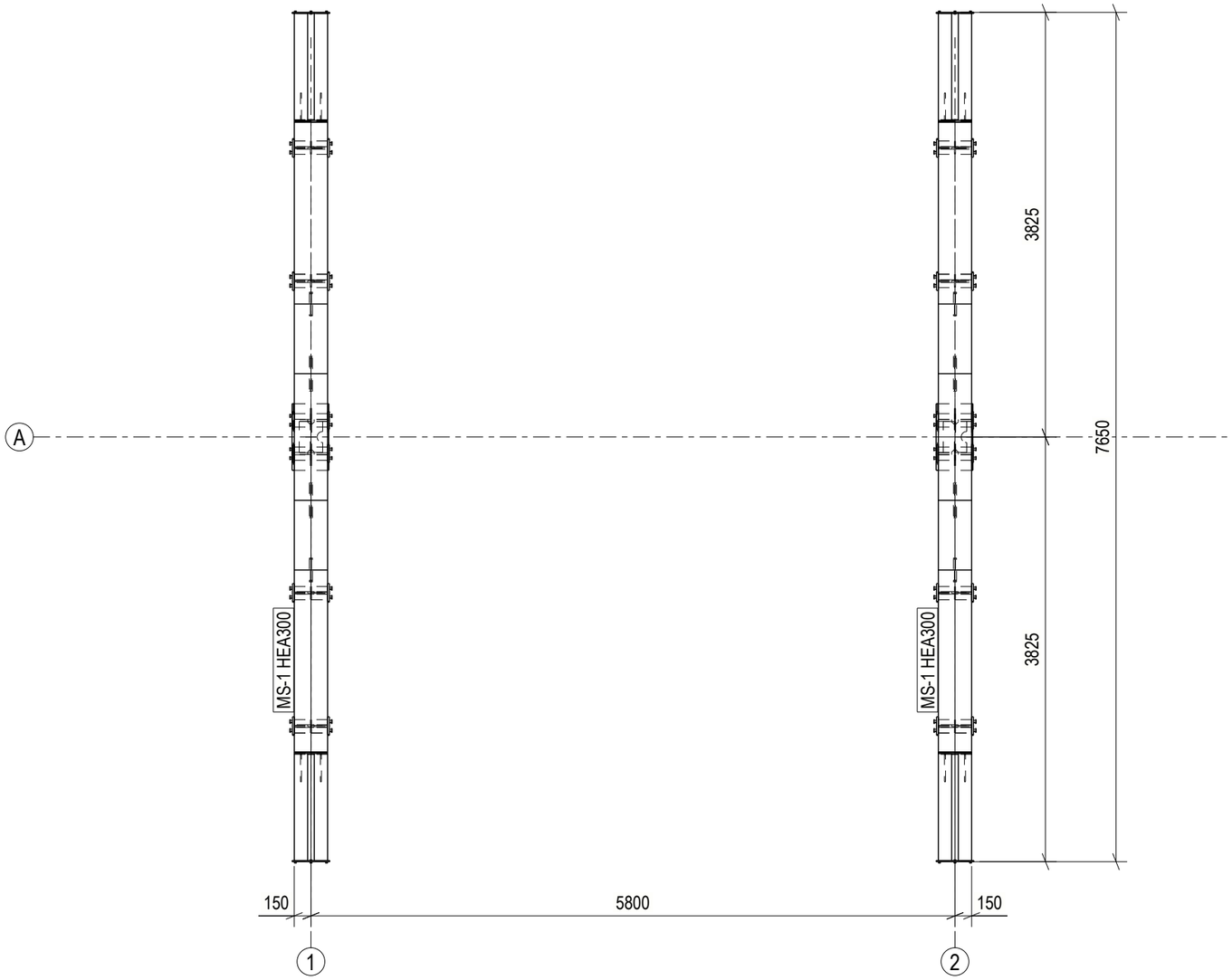

PASTABOS:
1. Metalinių konstrukcijų koroziškumo kategorija lauke - C3-M. Konstrukcijų spalvą derinti su projekto architekte;
2. Sijoms ir ilginiams naudoti karštai valcuotą plieną S355 klasės;
3. Visų nenurodytų suvirinimo siulių aukščiai pagal ploniausią suvirinamo elemento storį kf=1.2t;
4. Virintinės jungtys turi būti paruoštos pagal LST EN ISO 9692-1:2013. Suvirinti pagal LST EN 1011-1:2009 reikalavimus;
5. Siulių charakteristinis metalo stipris pagal stiprumo ribą ne mažesnis nei fvw,u=500MPa suvirinimui naudojant elektrodinę vielą pagal LST EN ISO 14341:2011;
6. Suvirinant rankiniu būdu naudoti elektrodus ne mažesnius nei E42 klasės (LST EN ISO 2560:2010);
7. Apdailos elementai ir technologinė įranga tvirtinama prie metalinių laikančiųjų konstrukcijų savigręžiais arba konstruktyviniais galvanizuotais varžtais, tiesiogiai ar panaudojant tvirtinimo detales;
8. Laikančiąsias metalines konstrukcijas montuoti naudojant ne mažesnės nei 8.8 klasės varžtus. Varžtų jungčių neatsisukimui užtikrinimui naudojamos kontraveržlės bei paprastos poveržlės.

LAIDA	IŠLEIDIMO DATA	LAIDOS STATUSAS IR IŠLEIDIMO PRIEŽASTIS (JEI TAIKOMA)
0	2025-08-01	Peržiūrai

KVAL. DOK. NR.	UAB "RUSNĖ"	UAB ,,RUSNĖ" Miško g. 30-78, Kaunas El.p.: rusne@rusne.lt Tel.: +370 37 320365	Objektas: KITOS PASKIRTIES (POGRUPIS 4.5.) KITO INŽINERINIO STATINIO (GRUPĖ 4.) - ALTERNATYVAUS KURO DEGALINĖS (BE PASTATŲ), PRITAIKYTOS ELEKTROMOBILIŲ ĮKROVIMO INFRASTRUKTŪRAI, VEJUKŲ K., VIDUKLĖS SEN., RASEINIŲ R. SAV. STATYBOS PROJEKTAS
1450	PV	A. Mačionis	Brėžinys: Stoginės sijų planas
41826	PDV	M. Kizala	1:50
LT	STATYTOJAS/UŽSAKOVAS: UAB "IGNITIS"		2025-53-BAA-AK-BR.04.1

Laida	Lapas	Lapų
0	1	1

Tekla Structures

Stoginės ilgininių planas
M 1:50

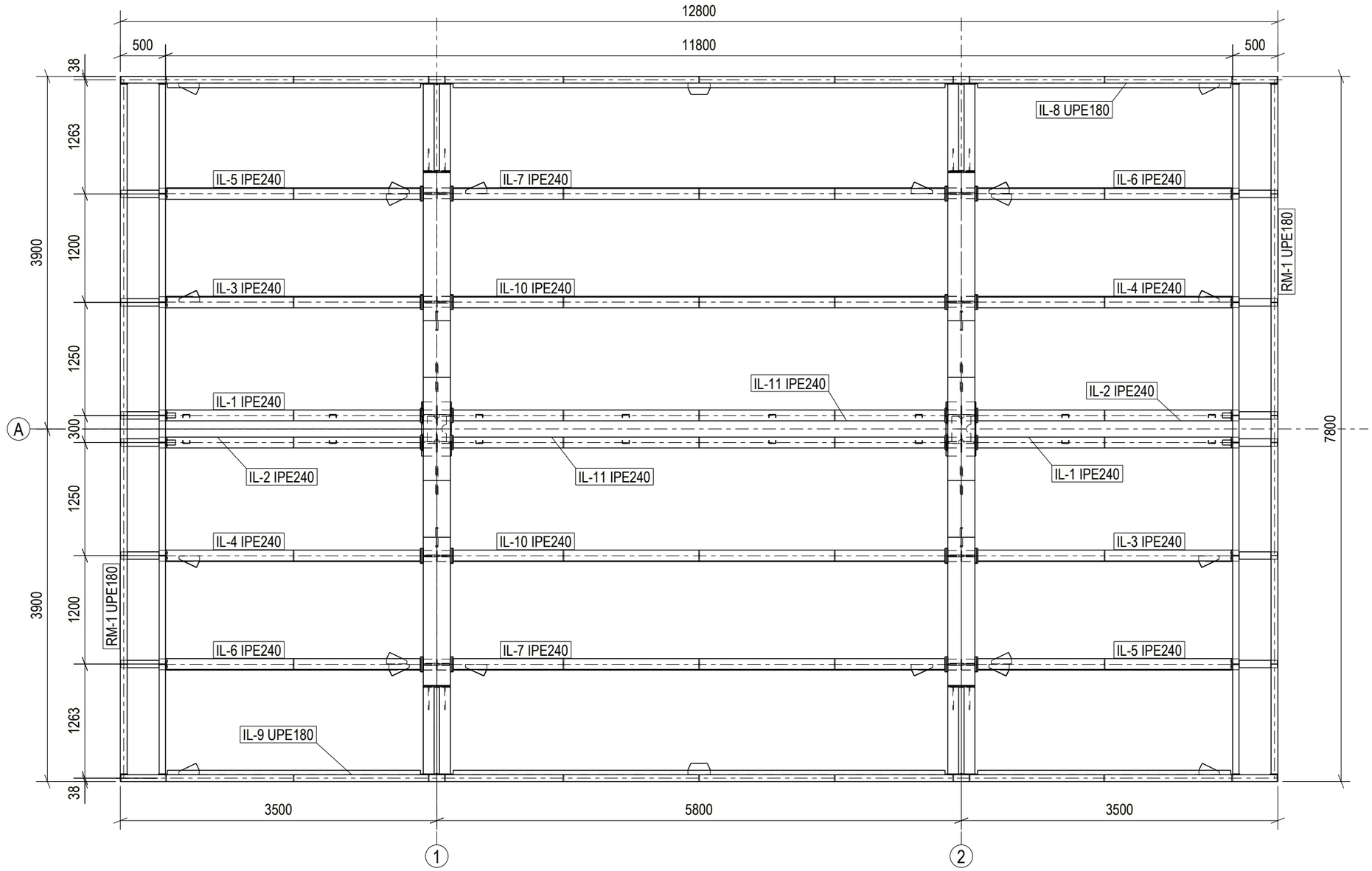

PASTABOS:
1. Metalinių konstrukcijų koroziškumo kategorija lauke - C3-M. Konstrukcijų spalvą derinti su projekto architekte;
2. Sijoms ir ilginiams naudoti karštai valcuotą plieną S355 klasės;
3. Visų nenurodytų suvirinimo siulių aukščiai pagal ploniausią suvirinamo elemento storį kf=1.2t;
4. Virintinės jungtys turi būti paruoštos pagal LST EN ISO 9692-1:2013. Suvirinti pagal LST EN 1011-1:2009 reikalavimus;
5. Siulių charakteristinis metalo stipris pagal stiprumo ribą ne mažesnis nei fvw,u=500MPa suvirinimui naudojant elektrodinę vielą pagal LST EN ISO 14341:2011;
6. Suvirinant rankiniu būdu naudoti elektrodus ne mažesnius nei E42 klasės (LST EN ISO 2560:2010);
7. Apdailos elementai ir technologinė įranga tvirtinama prie metalinių laikančiųjų konstrukcijų savigręžiais arba konstruktyviniais galvanizuotais varžtais, tiesiogiai ar panaudojant tvirtinimo detales;
8. Laikančiąsias metalines konstrukcijas montuoti naudojant ne mažesnės nei 8.8 klasės varžtus. Varžtų jungčių neatsisukimui užtikrinimui naudojamos kontraveržlės bei paprastos poveržlės.

LAIDA	IŠLEIDIMO DATA	LAIDOS STATUSAS IR IŠLEIDIMO PRIEŽASTIS (JEI TAIKOMA)
0	2025-08-01	Peržiūrai

KVAL. DOK. NR.	UAB "RUSNĖ"	UAB ,,RUSNĖ" Miško g. 30-78, Kaunas El.p.: rusne@rusne.lt Tel.: +370 37 320365	Objektas: KITOS PASKIRTIES (POGRUPIS 4.5.) KITO INŽINERINIO STATINIO (GRUPĖ 4.) - ALTERNATYVAUS KURO DEGALINĖS (BE PASTATŲ), PRITAIKYTOS ELEKTROMOBILIŲ ĮKROVIMO INFRASTRUKTŪRAI, VEJUKŲ K., VIDUKLĖS SEN., RASEINIŲ R. SAV. STATYBOS PROJEKTAS
1450	PV	A. Mačionis	Brėžinys: Stoginės ilgininių planas
41826	PDV	M. Kizala	1:50
LT	STATYTOJAS/UŽSAKOVAS: UAB "IGNITIS"		2025-53-BAA-AK-BR.04.2

Laida	Lapas	Lapų
0	1	1

Tekla Structures

Stoginės ryšių planas
M 1:50

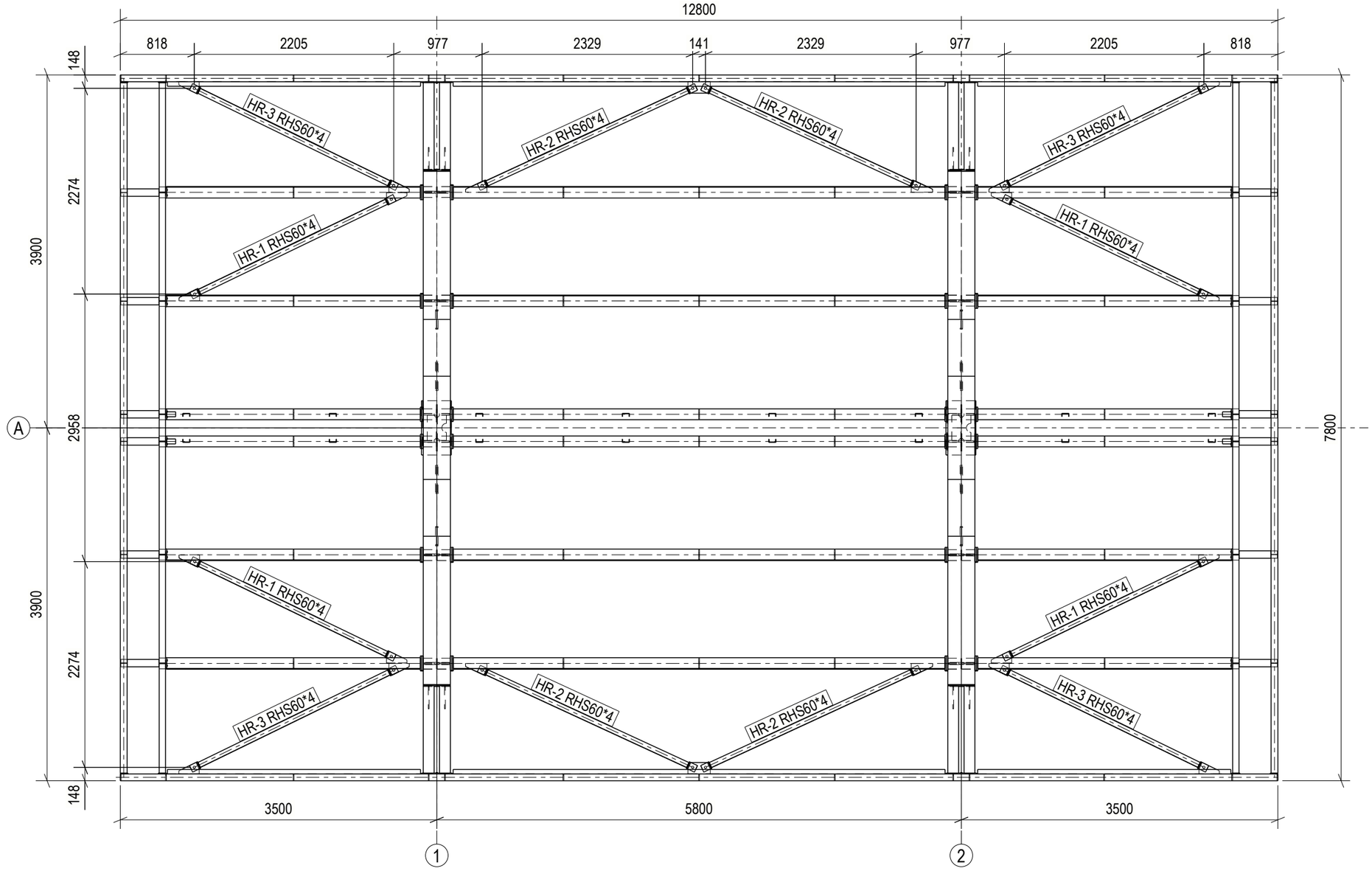

PASTABOS:
1. Metalinių konstrukcijų koroziškumo kategorija lauke - C3-M. Konstrukcijų spalvą derinti su projekto architekte;
2. Sijoms ir ilginiams naudoti karštai valcuotą plieną S355 klasės;
3. Visų nenurodytų suvirinimo siulių aukščiai pagal ploniausią suvirinamo elemento storį kf=1.2t;
4. Virintinės jungtys turi būti paruoštos pagal LST EN ISO 9692-1:2013. Suvirinti pagal LST EN 1011-1:2009 reikalavimus;
5. Siulių charakteristinis metalo stipris pagal stiprumo ribą ne mažesnis nei fvw,u=500MPa suvirinimui naudojant elektrodinę vielą pagal LST EN ISO 14341:2011;
6. Suvirinant rankiniu būdu naudoti elektrodus ne mažesnius nei E42 klasės (LST EN ISO 2560:2010);
7. Apdailos elementai ir technologinė įranga tvirtinama prie metalinių laikančiųjų konstrukcijų savigręžiais arba konstruktyviniais galvanizuotais varžtais, tiesiogiai ar panaudojant tvirtinimo detales;
8. Laikančiąsias metalines konstrukcijas montuoti naudojant ne mažesnės nei 8.8 klasės varžtus. Varžtų jungčių neatsisukimui užtikrinimui naudojamos kontraveržlės bei paprastos poveržlės.

0	2025-08-01	Peržiūrai			
LAIDA	IŠLEIDIMO DATA	LAIDOS STATUSAS IR IŠLEIDIMO PRIEŽASTIS (JEI TAIKOMA)			
KVAL. DOK. NR.	UAB "RUSNĖ"	UAB ,,RUSNĖ" Miško g. 30-78, Kaunas El.p.: rusne@rusne.lt Tel.: +370 37 320365	Objektas: KITOS PASKIRTIES (POGRUPIS 4.5.) KITO INŽINERINIO STATINIO (GRUPĖ 4.) - ALTERNATYVAUS KURO DEGALINĖS (BE PASTATŲ), PRITAIKYTOS ELEKTROMOBILIŲ ĮKROVIMO INFRASTRUKTŪRAI, VEJUKŲ K., VIDUKLĖS SEN., RASEINIŲ R. SAV. STATYBOS PROJEKTAS		
1450	PV	A. Mačionis	Brėžinys: Stoginės ryšių planas 1:50		Laida
41826	PDV	M. Kizala			0
LT	STATYTOJAS/UŽSAKOVAS: UAB "IGNITIS"		2025-53-BAA-AK-BR.04.3	Lapas 1	Lapų 1

Tekla Structures

Stoginės plonasienių ilginių planas
M 1:50

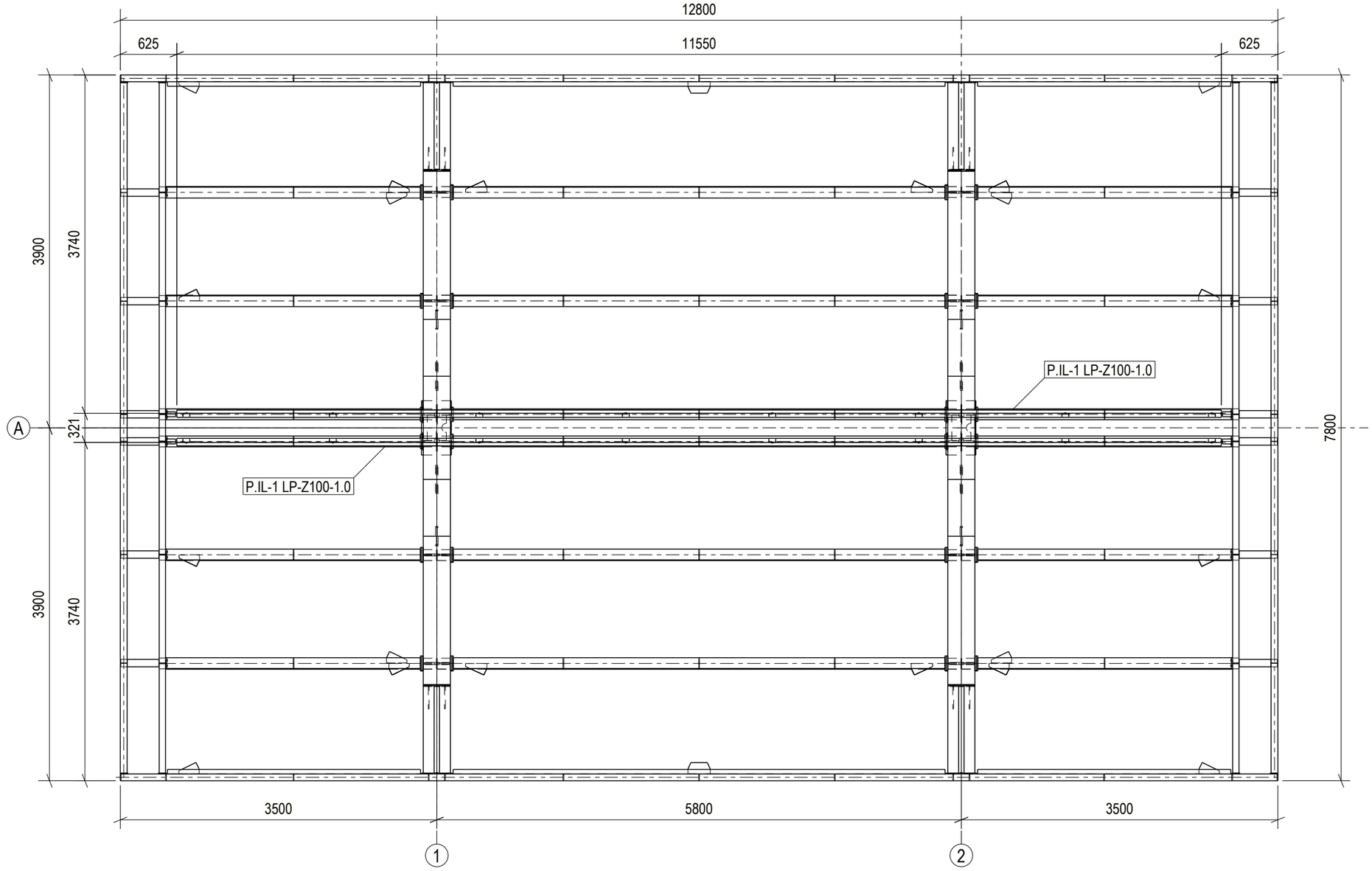

0	2025-07-15	Peržiūrai	
LAIDA	IŠLEIDIMO DATA	LAIDOS STATUSAS IR IŠLEIDIMO PRIEŽASTIS (JEI TAIKOMA)	

KVAL. DOK. NR.	UAB "RUSNĖ"	UAB ,,RUSNĖ" Miško g. 30-78, Kaunas El.p.: rusne@rusne.lt Tel.: +370 37 320365		Objektas: KITOS PASKIRTIES (POGRUPIS 4.5.) KITO INŽINERINIO STATINIO (GRUPĖ 4.) - ALTERNATYVAUS KURO DEGALINĖS (BE PASTATŲ), PRITAIKYTOS ELEKTROMOBILIŲ ĮKROVIMO INFRASTRUKTŪRAI, VEJUKŲ K., VIDUKLĖS SEN., RASEINIŲ R. SAV. STATYBOS PROJEKTAS	
1450	PV	A. Mačionis		Brėžinys: Stoginės lubų apdailos rėmų planas 1:50	Laida 0
41826	PDV	M. Kizala			
LT	STATYTOJAS/UŽSAKOVAS: UAB "IGNITIS"			2025-53-BAA-AK-BR.04.4	Lapas 1 / Lapų 1

Tekla Structures

Stoginės lubų apdailos rėmų planas
M 1:50

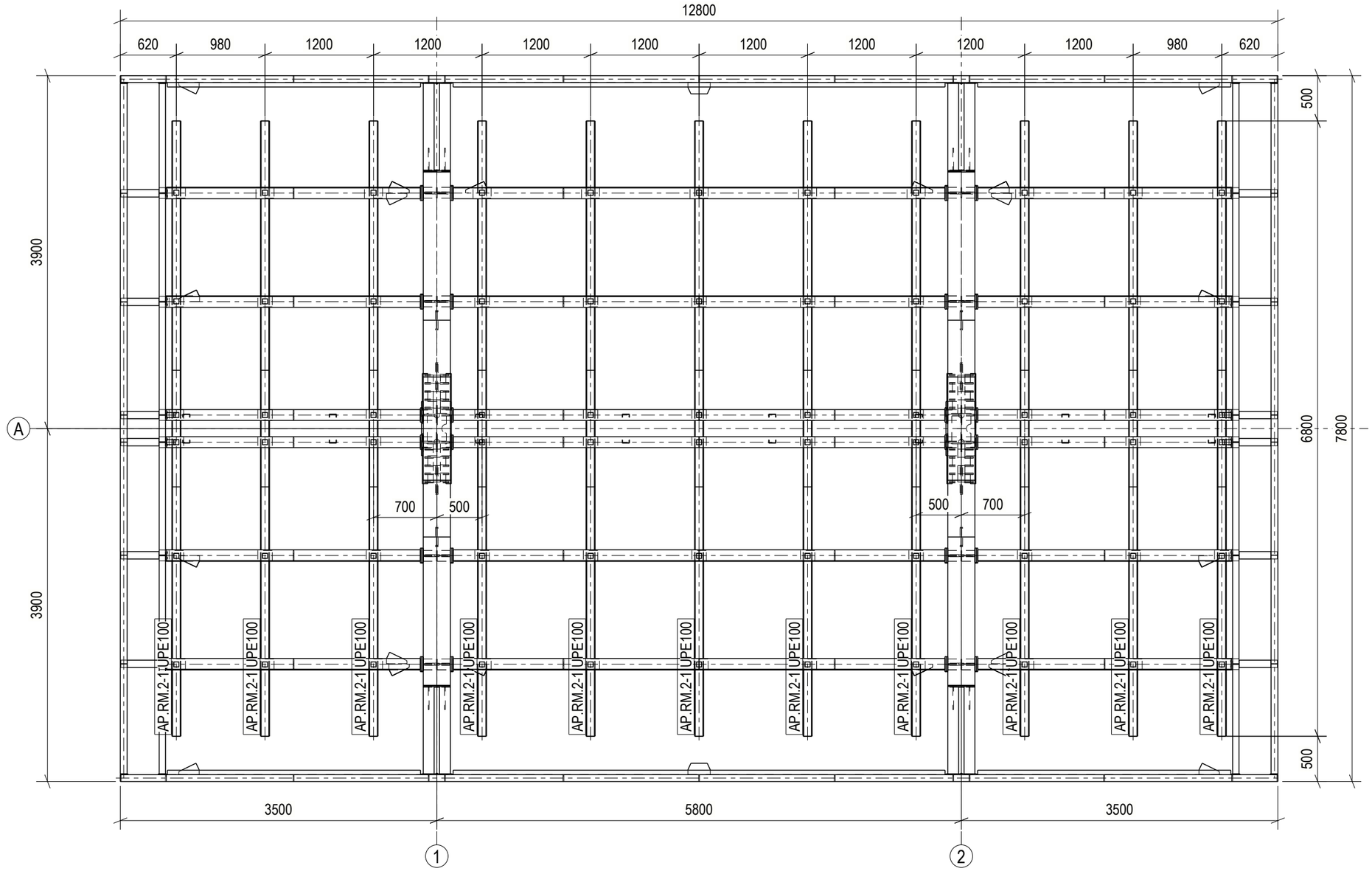

PASTABOS:
1. Metalinių konstrukcijų koroziškumo kategorija lauke - C3-M. Konstrukcijų spalvą derinti su projekto architekte;
2. Sijoms ir ilginiams naudoti karštai valcuotą plieną S355 klasės;
3. Visų nenurodytų suvirinimo siulių aukščiai pagal ploniausią suvirinamo elemento storį kf=1.2t;
4. Virintinės jungtys turi būti paruoštos pagal LST EN ISO 9692-1:2013. Suvirinti pagal LST EN 1011-1:2009 reikalavimus;
5. Siulių charakteristinis metalo stipris pagal stiprumo ribą ne mažesnis nei fvw,u=500MPa suvirinimui naudojant elektrodinę vielą pagal LST EN ISO 14341:2011;
6. Suvirinant rankiniu būdu naudoti elektrodus ne mažesnius nei E42 klasės (LST EN ISO 2560:2010);
7. Apdailos elementai ir technologinė įranga tvirtinama prie metalinių laikančiųjų konstrukcijų savigrėžiais arba konstruktyviniais galvanizuotais varžtais, tiesiogiai ar panaudojant tvirtinimo detales;
8. Laikančiąsias metalines konstrukcijas montuoti naudojant ne mažesnės nei 8.8 klasės varžtus. Varžtų jungčių neatsisukimui užtikrinimui naudojamos kontraveržlės bei paprastos poveržlės.

0	2025-08-01	Peržiūrai		
LAIDA	IŠLEIDIMO DATA	LAIDOS STATUSAS IR IŠLEIDIMO PRIEŽASTIS (JEI TAIKOMA)		
KVAL. DOK. NR.	UAB "RUSNĖ"	UAB ,,RUSNĖ" Miško g. 30-78, Kaunas El.p.: rusne@rusne.lt Tel.: +370 37 320365	Objektas: KITOS PASKIRTIES (POGRUPIS 4.5.) KITO INŽINERINIO STATINIO (GRUPĖ 4.) - ALTERNATYVAUS KURO DEGALINĖS (BE PASTATŲ), PRITAIKYTOS ELEKTROMOBILIŲ ĮKROVIMO INFRASTRUKTŪRAI, VEJUKŲ K., VIDUKLĖS SEN., RASEINIŲ R. SAV. STATYBOS PROJEKTAS	
1450	PV	A. Mačionis	Brėžinys: Stoginės lubų apdailos rėmų planas 1:50	Laida 0
41826	PDV	M. Kizala		
LT	STATYTOJAS/UŽSAKOVAS: UAB "IGNITIS"		2025-53-BAA-AK-BR.04.5	Lapas 1 / Lapų 1

Tekla Structures

Stoginės apdailos parapeto planas
M 1:50

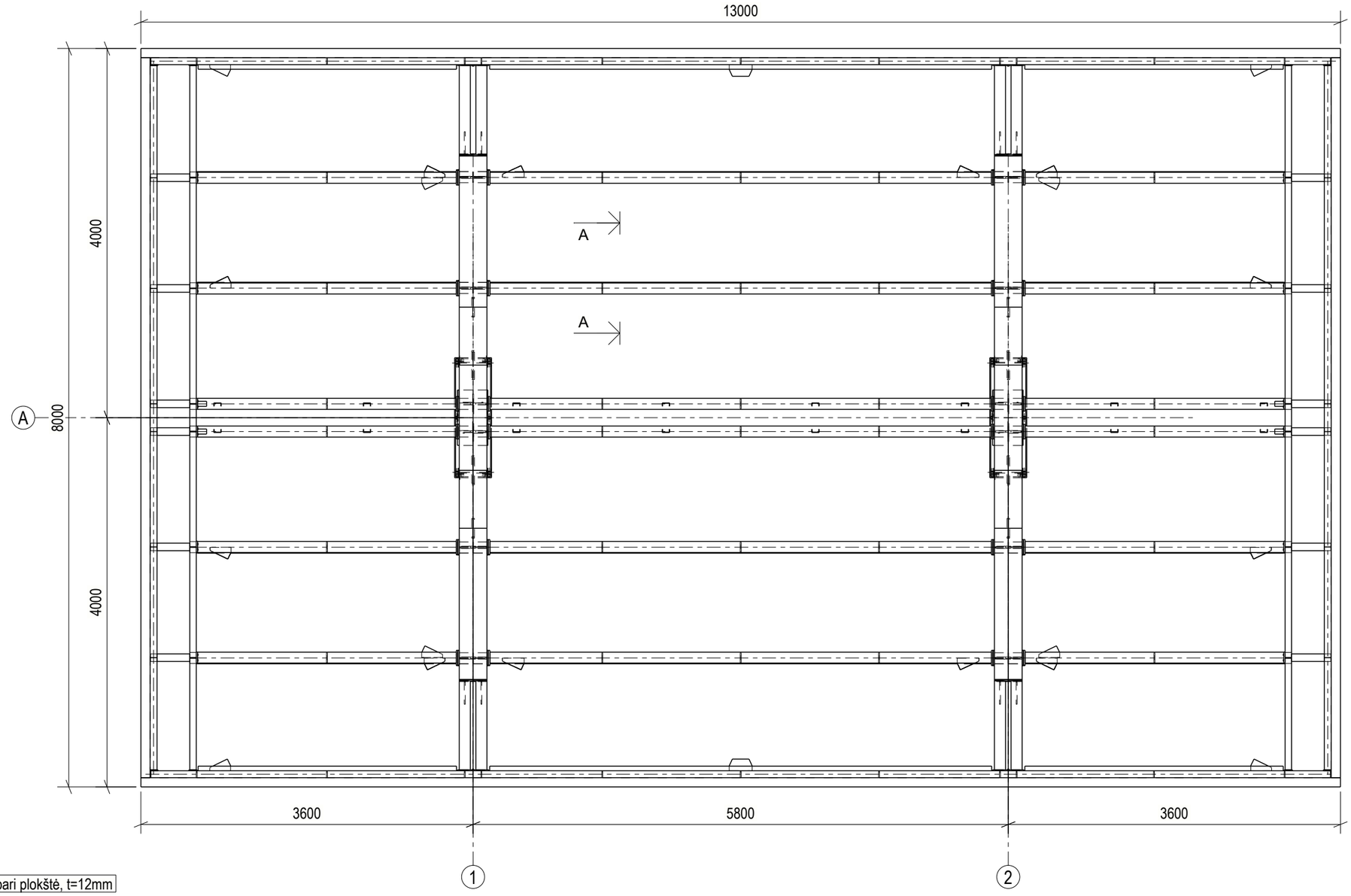

A - A
M 1:10

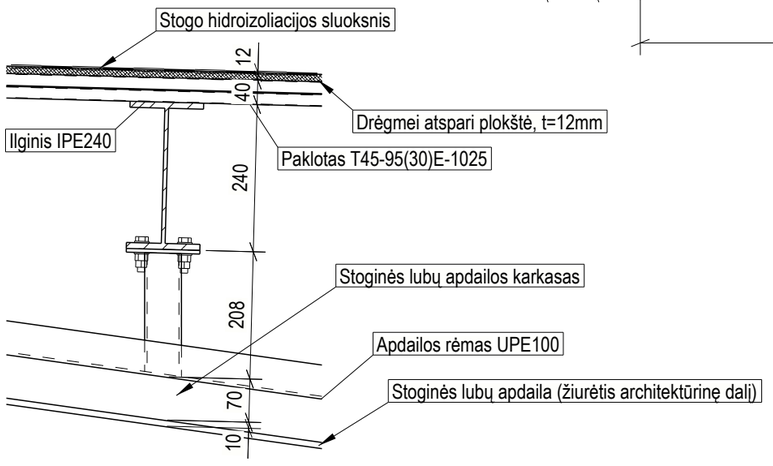

0	2025-08-01	Peržiūrai	
LAIDA	IŠLEIDIMO DATA	LAIDOS STATUSAS IR IŠLEIDIMO PRIEŽASTIS (JEI TAIKOMA)	

KVAL. DOK. NR.

UAB "RUSNĖ"

UAB ,,RUSNĖ"
Miško g. 30-78, Kaunas
El.p.: rusne@rusne.lt
Tel.: +370 37 320365

Objektas:
KITOS PASKIRTIES (POGRUPIS 4.5.) KITO INŽINERINIO STATINIO (GRUPĖ 4.) - ALTERNATYVAUS KURO DEGALINĖS (BE PASTATŲ), PRITAIKYTOS ELEKTROMOBILIŲ ĮKROVIMO INFRASTRUKTŪRAI, VEJUKŲ K., VIDUKLĖS SEN., RASEINIŲ R. SAV. STATYBOS PROJEKTAS

1450	PV	A. Mačionis	
41826	PDV	M. Kizala	

Brėžinys:
Stoginės apdailos parapeto planas
1:50 1:10

Laida: 0

LT

STATYTOJAS/UŽSAKOVAS:
UAB "IGNITIS"

2025-53-BAA-AK-BR.04.6

Lapas: 1
Lapų: 1

Tekla Structures

Stoginės profiliuoto pakloto planas
M 1:50

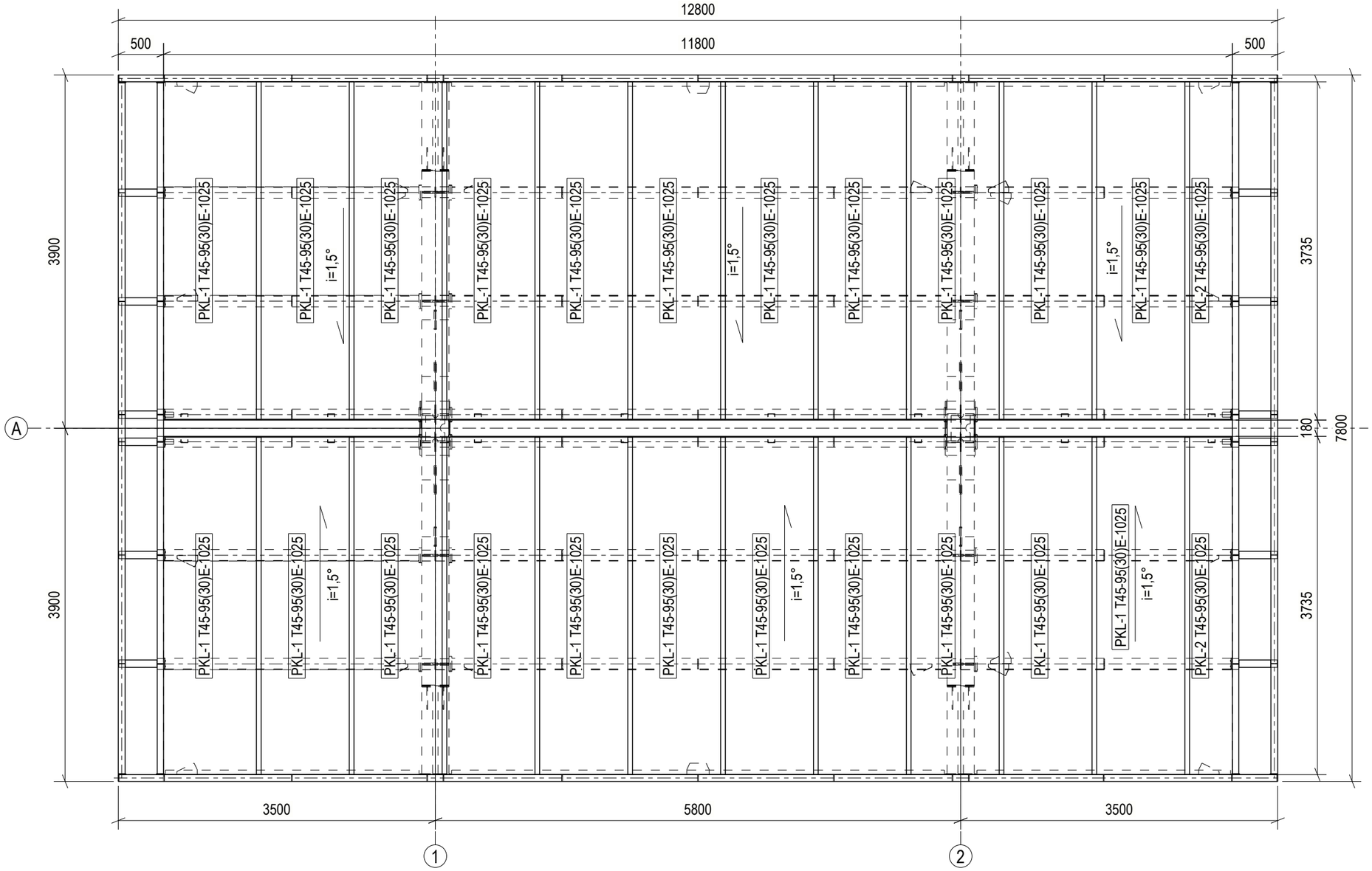

PASTABOS:
1. Stogines viršutinis profiliuotas paklotas yra iš T45 s=0,8 mm tipo;
2. Lakštai gaminami iš S350GD+Z plieno, cinkuoto 100 g/m2 sluoksniu;
2. Lakštai turi buti tinkami naudoti C3 koroziškumo aplinkoje;
4. Profiliuotų lakštų montavimą atlikti pagal gamintojo firmos technines rekomendacijas ir mazgus. Darbams naudoti tik nurodytas medžiagas ir komplektuojančias detales bei šiems darbams skirtą techniką bei mechanizmus;
5. Klojant skardą lakštai tarpusavyje turi būti sukniedyti;
6. Skarda prie denginio sijų tvirtinama savisriegiais įsigręžiančiais varžtais į kiekvieną bangą;
7. Stoginės denginio profiliuotui paklotui tenkančios apkrovos: nuolatinė - 1,05 kPa; kintama (sniego) - 1,60 kPa.

0	2025-07-31	Peržiūrai		
LAIDA	IŠLEIDIMO DATA	LAIDOS STATUSAS IR IŠLEIDIMO PRIEŽASTIS (JEI TAIKOMA)		
KVAL. DOK. NR.	UAB "RUSNĖ"	UAB ,,RUSNĖ" Miško g. 30-78, Kaunas El.p.: rusne@rusne.lt Tel.: +370 37 320365	Objektas: KITOS PASKIRTIES (POGRUPIS 4.5.) KITO INŽINERINIO STATINIO (GRUPĖ 4.) - ALTERNATYVAUS KURO DEGALINĖS (BE PASTATŲ), PRITAIKYTOS ELEKTROMOBILIŲ ĮKROVIMO INFRASTRUKTŪRAI, VEJUKŲ K., VIDUKLĖS SEN., RASEINIŲ R. SAV. STATYBOS PROJEKTAS	
1450	PV	A. Mačionis	Brėžinys: Stoginės profiliuoto pakloto planas 1:50	Laida 0
41826	PDV	M. Kizala		
LT	STATYTOJAS/UŽSAKOVAS: UAB "IGNITIS"		2025-53-BAA-AK-BR.05.1	Lapas 1 / Lapų 1

Tekla Structures

MEDŽIAGŲ ŽINIARAŠTIS

Gaminys	Elementas	Medžiaga	Vnt.	Ilgis, mm	Plotas, m2	Svoris, kg
PKL-1	T45-95(30)E-1025	S350GD+Z	22	3726	4.0	36.82
PKL-2	T45-95(30)E-1025	S350GD+Z	2	3726	2.0	18.14
				Iš viso:	92.1	846.24

PASTABOS:
1. Stogines viršutinis profiliuotas paklotas yra iš T45 s=0,8 mm tipo;
2. Lakštai gaminami iš S350GD+Z plieno, cinkuoto 100 g/m2 sluoksniu;
2. Lakštai turi buti tinkami naudoti C3 koroziškumo aplinkoje;
4. Profiliuotų lakštų montavimą atlikti pagal gamintojo firmos technines rekomendacijas ir mazgus. Darbams naudoti tik nurodytas medžiagas ir komplektuojančias detales bei šiems darbams skirtą techniką bei mechanizmus;
5. Klojant skardą lakštai tarpusavyje turi būti sukniedyti;
6. Skarda prie denginio sijų tvirtinama savisriegiais įsigręžiančiais varžtais į kiekvieną bangą;
7. Stoginės denginio profiliuotui paklotui tenkančios apkrovos: nuolatinė - 1,05 kPa; kintama (sniego) - 1,60 kPa.

0	2025-07-31	M. Kizala
LAIDA	IŠLEIDIMO DATA	LAIDOS STATUSAS IR IŠLEIDIMO PRIEŽASTIS (JEI TAIKOMA)

KVAL. DOK. NR.	UAB "RUSNĖ"	UAB ,,RUSNĖ" Mi☐ško g. 30-78, Kaunas, El.p.: rusne@rusne.lt Tel.: +370 37 320365	KITOS PASKIRTIES (POGRUPIS 4.5.) KITO INŽINERINIO STATINIO (GRUPĖ 4.) 41826 - ALTERNATYVAUS KURO DEGALINĖS (BE PASTATŲ), PRITAIKYTOS ELEKTROMOBILIŲ ĮKROVIMO INFRASTRUKTŪRAI, VEJUKŲ K.,	
	PV		Stoginės profiliuoto pakloto žiniaraštis	Laida
A. ***	PDV	PV		0
	Konstr.	M. Kizala	1:50	
1450	STATYTOJAS/UŽSAKOVAS: UAB "IGNITIS"		2025-53-BAA-AK-BR.05.2	Lapas 1 / Lapų 1

Tekla Structures

"1" ašies konstrukcijų išklotinė
M 1:50

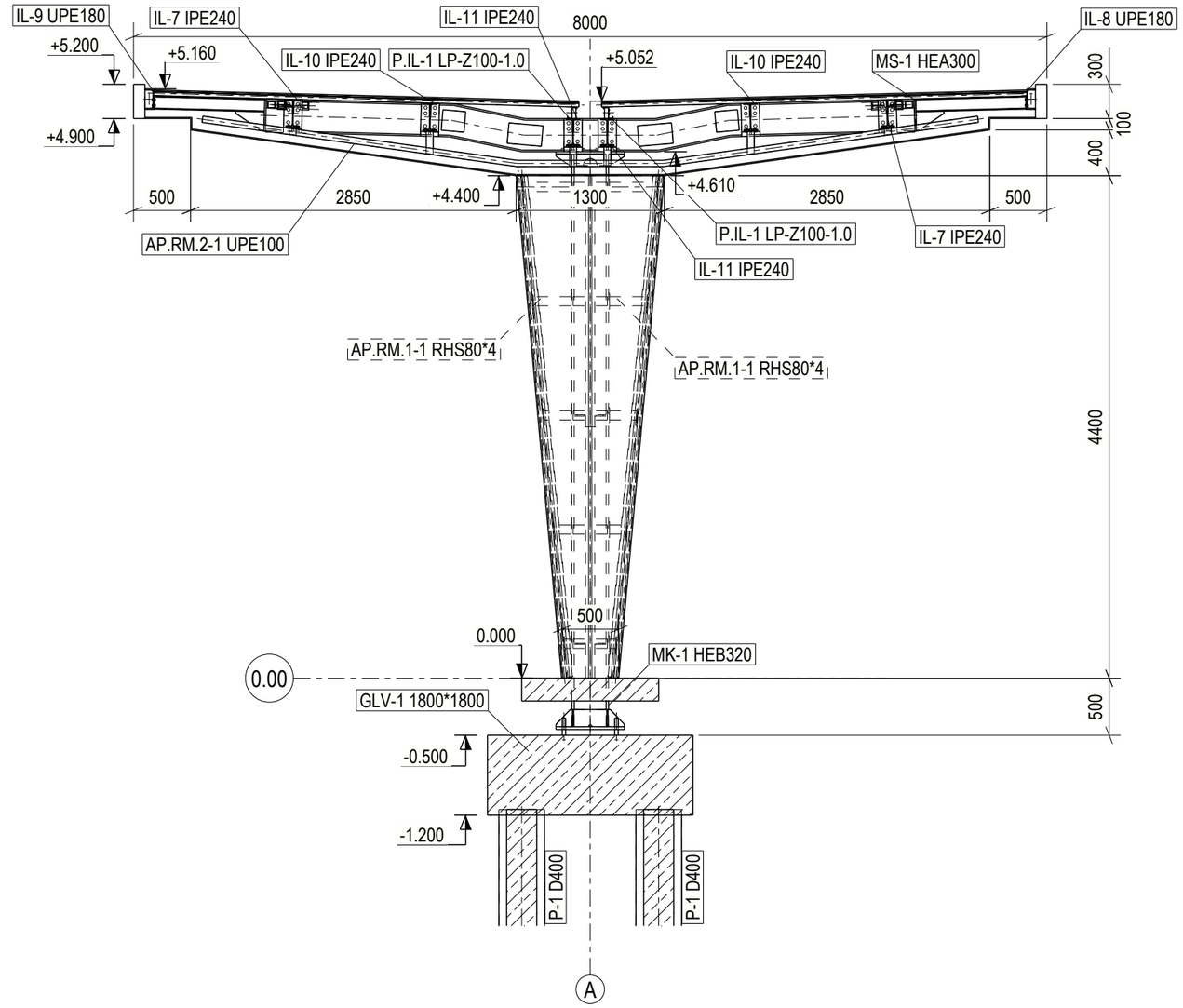

PASTABOS:
1. Metalinių konstrukcijų koroziškumo kategorija lauke - C3-M. Konstrukcijų spalvą derinti su projekto architekte;
2. Sijoms ir ilginiams naudoti karštai valcuotą plieną S355 klasės;
3. Visų nenurodytų suvirinimo siulių aukščiai pagal ploniausią suvirinamo elemento storį kf=1.2t;
4. Virintinės jungtys turi būti paruoštos pagal LST EN ISO 9692-1:2013. Suvirinti pagal LST EN 1011-1:2009 reikalavimus;
5. Siulių charakteristinis metalo stipris pagal stiprumo ribą ne mažesnis nei fvw,u=500MPa suvirinimui naudojant elektrodinę vielą pagal LST EN ISO 14341:2011;
6. Suvirinant rankiniu būdu naudoti elektrodus ne mažesnius nei E42 klasės (LST EN ISO 2560:2010);
7. Apdailos elementai ir technologinė įranga tvirtinama prie metalinių laikančiųjų konstrukcijų savigręžiais arba konstruktyviniais galvanizuotais varžtais, tiesiogiai ar panaudojant tvirtinimo detales;
8. Laikančiąsias metalines konstrukcijas montuoti naudojant ne mažesnės nei 8.8 klasės varžtus. Varžtų jungčių neatsisukimui užtikrinimui naudojamos kontraveržlės bei paprastos poveržlės.

0	2025-08-01	Peržiūrai	
LAIDA	IŠLEIDIMO DATA	LAIDOS STATUSAS IR IŠLEIDIMO PRIEŽASTIS (JEI TAIKOMA)	

KVAL. DOK. NR.	UAB "RUSNĖ"	UAB ,,RUSNĖ" Miško g. 30-78, Kaunas El.p.: rusne@rusne.lt Tel.: +370 37 320365	Objektas: KITOS PASKIRTIES (POGRUPIS 4.5.) KITO INŽINERINIO STATINIO (GRUPĖ 4.) - ALTERNATYVAUS KURO DEGALINĖS (BE PASTATŲ), PRITAIKYTOS ELEKTROMOBILIŲ ĮKROVIMO INFRASTRUKTŪRAI, VEJUKŲ K., VIDUKLĖS SEN., RASEINIŲ R. SAV. STATYBOS PROJEKTAS	
1450	PV	A. Mačionis	Brėžinys: "1" ašies konstrukcijų išklotinė 1:50	Laida 0
41826	PDV	M. Kizala		
LT	STATYTOJAS/UŽSAKOVAS: UAB "IGNITIS"		2025-53-BAA-AK-BR.06.1	Lapas 1 / Lapų 1

Tekla Structures

"2" ašies konstrukcijų išklotinė
M 1:50

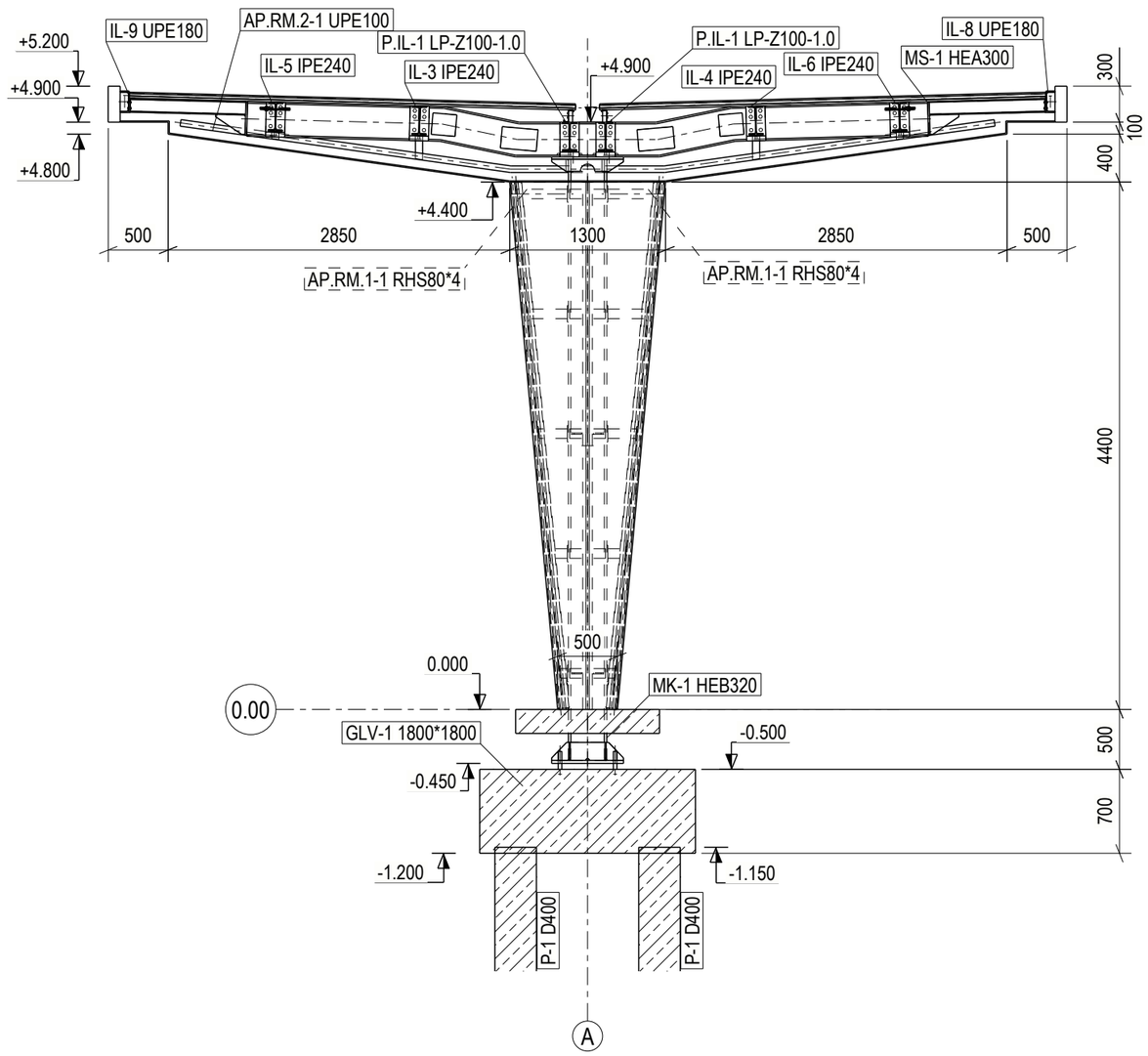

0	2025-08-01	Peržiūrai	
LAIDA	IŠLEIDIMO DATA	LAIDOS STATUSAS IR IŠLEIDIMO PRIEŽASTIS (JEI TAIKOMA)	

KVAL. DOK. NR.	UAB "RUSNĖ"	UAB ,,RUSNĖ" Miško g. 30-78, Kaunas El.p.: rusne@rusne.lt Tel.: +370 37 320365		Objektas: KITOS PASKIRTIES (POGRUPIS 4.5.) KITO INŽINERINIO STATINIO (GRUPĖ 4.) - ALTERNATYVAUS KURO DEGALINĖS (BE PASTATŲ), PRITAIKYTOS ELEKTROMOBILIŲ ĮKROVIMO INFRASTRUKTŪRAI, VEJUKŲ K., VIDUKLĖS SEN., RASEINIŲ R. SAV. STATYBOS PROJEKTAS	
1450	PV	A. Mačionis		Brėžinys: "2" ašies konstrukcijų išklotinė 1:50	Laida 0
41826	PDV	M. Kizala			
LT	STATYTOJAS/UŽSAKOVAS: UAB "IGNITIS"			2025-53-BAA-AK-BR.06.2	Lapas 1 / Lapų 1

Tekla Structures

"A" ašies konstrukcijų išklotinė
M 1:50

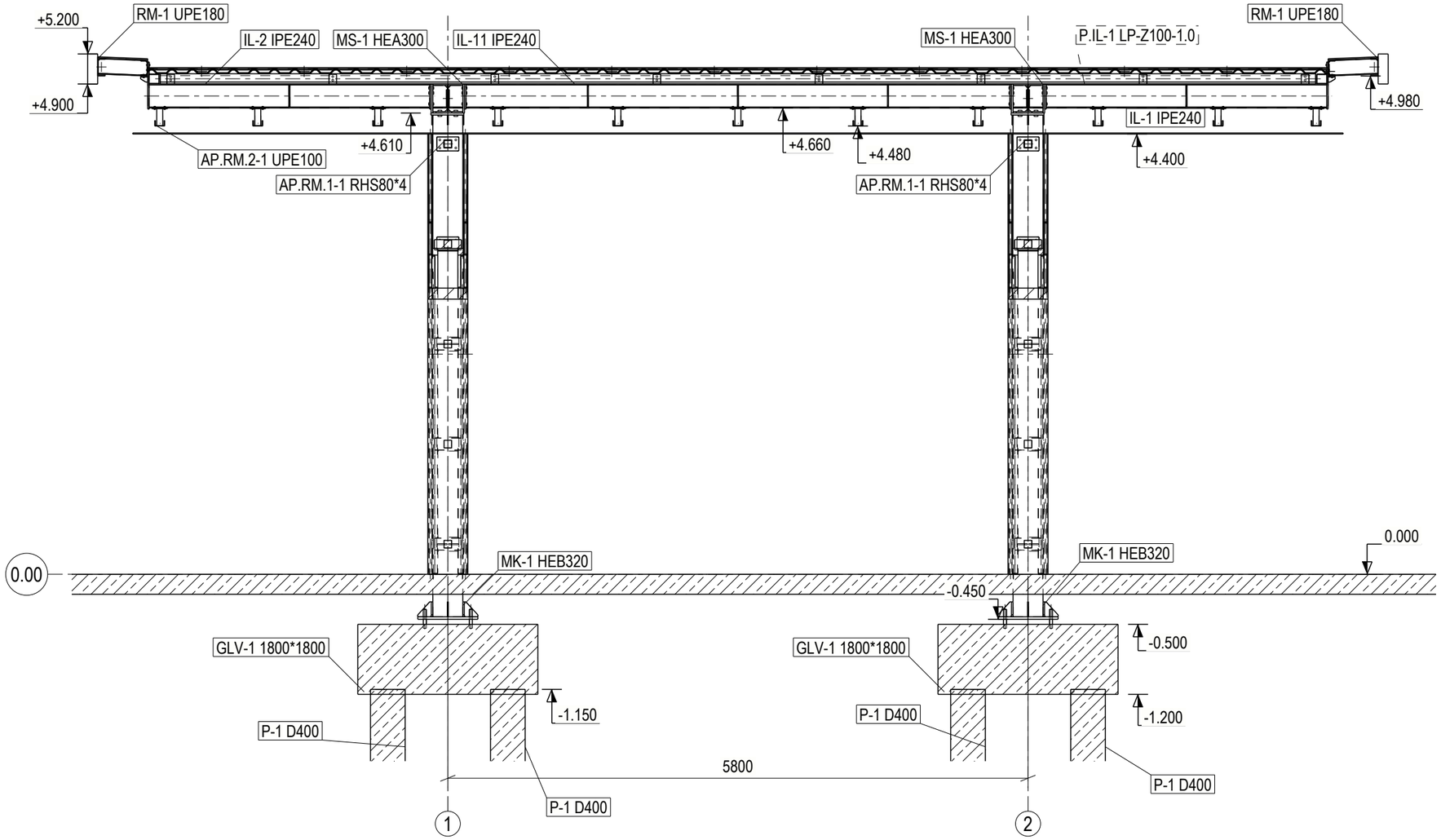

PASTABOS:
1. Metalinių konstrukcijų koroziškumo kategorija lauke - C3-M. Konstrukcijų spalvą derinti su projekto architekte;
2. Sijoms ir ilginiams naudoti karštai valcuotą plieną S355 klasės;
3. Visų nenurodytų suvirinimo siulių aukščiai pagal ploniausią suvirinamo elemento storį kf=1.2t;
4. Virintinės jungtys turi būti paruoštos pagal LST EN ISO 9692-1:2013. Suvirinti pagal LST EN 1011-1:2009 reikalavimus;
5. Siulių charakteristinis metalo stipris pagal stiprumo ribą ne mažesnis nei fvw,u=500MPa suvirinimui naudojant elektrodinę vielą pagal LST EN ISO 14341:2011;
6. Suvirinant rankiniu būdu naudoti elektrodus ne mažesnius nei E42 klasės (LST EN ISO 2560:2010);
7. Apdailos elementai ir technologinė įranga tvirtinama prie metalinių laikančiųjų konstrukcijų savigręžiais arba konstruktyviniais galvanizuotais varžtais, tiesiogiai ar panaudojant tvirtinimo detales;
8. Laikančiąsias metalines konstrukcijas montuoti naudojant ne mažesnės nei 8.8 klasės varžtus. Varžtų jungčių neatsisukimui užtikrinimui naudojamos kontraveržlės bei paprastos poveržlės.

0	2025-08-01	Peržiūrai		
LAIDA	IŠLEIDIMO DATA	LAIDOS STATUSAS IR IŠLEIDIMO PRIEŽASTIS (JEI TAIKOMA)		
KVAL. DOK. NR.	UAB "RUSNĖ"	UAB ,,RUSNĖ" Miško g. 30-78, Kaunas El.p.: rusne@rusne.lt Tel.: +370 37 320365	Objektas: KITOS PASKIRTIES (POGRUPIS 4.5.) KITŲ INŽINERINIO STATINIO (GRUPĖ 4.) - ALTERNATYVAUS KURO DEGALINĖS (BE PASTATŲ), PRITAIKYTOS ELEKTROMOBILIŲ ĮKROVIMO INFRASTRUKTŪRAI, VEJUKŲ K., VIDUKLĖS SEN., RASEINIŲ R. SAV. STATYBOS PROJEKTAS	
1450	PV	A. Mačionis	Brėžinys: "A" ašies konstrukcijų išklotinė 1:50	Laida 0
41826	PDV	M. Kizala		
LT	STATYTOJAS/UŽSAKOVAS: UAB "IGNITIS"		2025-53-BAA-AK-BR.06.3	Lapas 1 / Lapų 1

Tekla Structures

Erdvinis konstrukcijų vaizdas
M 1:50

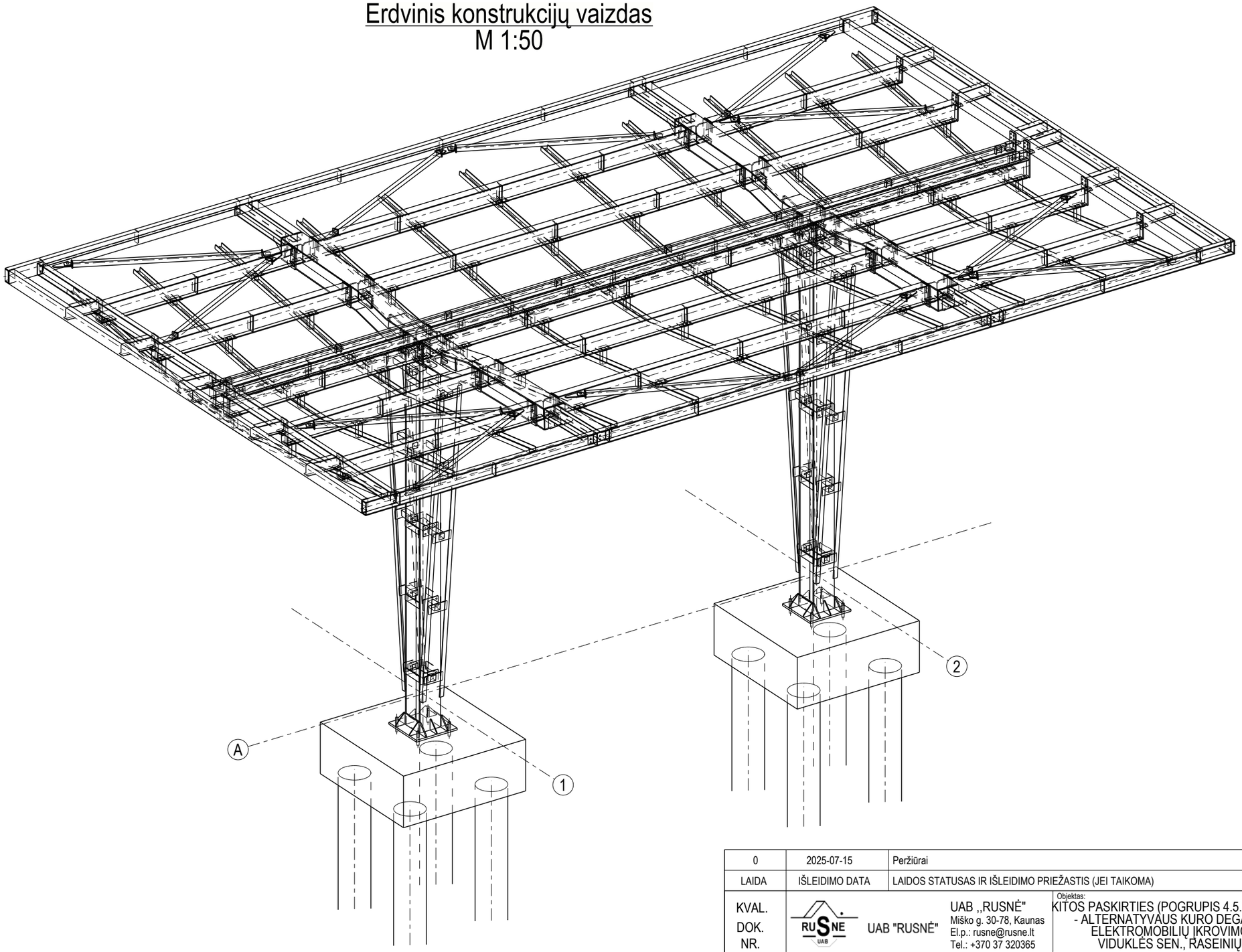

0	2025-07-15	Peržiūrai	
LAIDA	IŠLEIDIMO DATA	LAIDOS STATUSAS IR IŠLEIDIMO PRIEŽASTIS (JEI TAIKOMA)	

KVAL. DOK. NR.

UAB "RUSNĖ"

UAB ,,RUSNĖ"
Miško g. 30-78, Kaunas
El.p.: rusne@rusne.lt
Tel.: +370 37 320365

Objektas:
KITOS PASKIRTIES (POGRUPIS 4.5.) KITO INŽINERINIO STATINIO (GRUPĖ 4.) - ALTERNATYVAUS KURO DEGALINĖS (BE PASTATŲ), PRITAIKYTOS ELEKTROMOBILIŲ ĮKROVIMO INFRASTRUKTŪRAI, VEJUKŲ K., VIDUKLĖS SEN., RASEINIŲ R. SAV. STATYBOS PROJEKTAS

1450	PV	A. Mačionis	
41826	PDV	M. Kizala	

Brėžinys:
Erdvinis konstrukcijų vaizdas
1:50

Laida: 0

LT

STATYTOJAS/UŽSAKOVAS:
UAB "IGNITIS"

2025-53-BAA-AK-BR.07.1

Lapas: 1
Lapų: 1

Tekla Structures

Erdvinis stoginės vaizdas
M 1:50

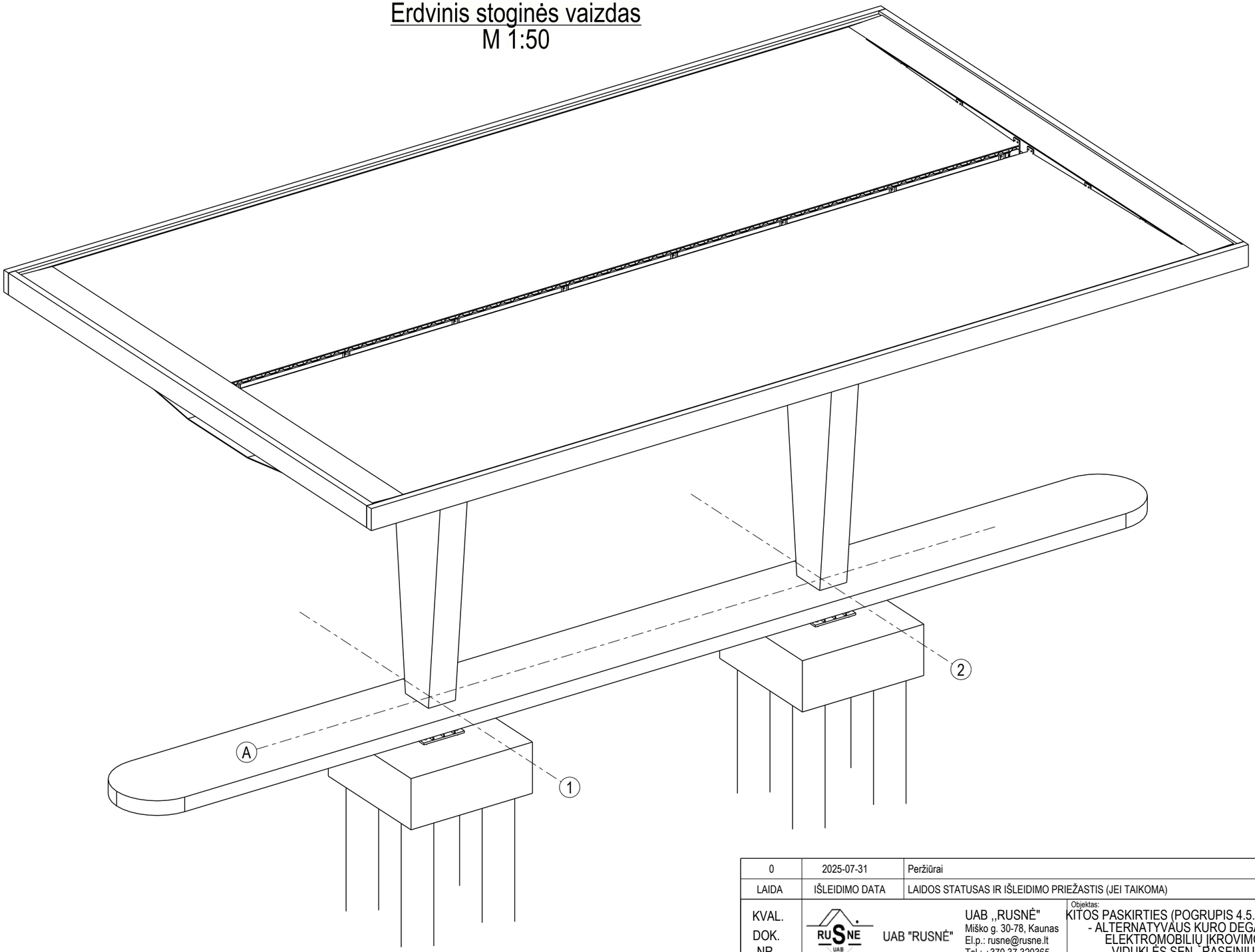

0	2025-07-31	Peržiūrai	
LAIDA	IŠLEIDIMO DATA	LAIDOS STATUSAS IR IŠLEIDIMO PRIEŽASTIS (JEI TAIKOMA)	

KVAL. DOK. NR.	UAB "RUSNĖ"	UAB ,,RUSNĖ" Miško g. 30-78, Kaunas El.p.: rusne@rusne.lt Tel.: +370 37 320365		Objektas: KITOS PASKIRTIES (POGRUPIS 4.5.) KITO INŽINERINIO STATINIO (GRUPĖ 4.) - ALTERNATYVAUS KURO DEGALINĖS (BE PASTATŲ), PRITAIKYTOS ELEKTROMOBILIŲ ĮKROVIMO INFRASTRUKTŪRAI, VEJUKŲ K., VIDUKLĖS SEN., RASEINIŲ R. SAV. STATYBOS PROJEKTAS	
1450	PV	A. Mačionis		Brėžinys: Erdvinis stoginės vaizdas 1:50	Laida 0
41826	PDV	M. Kizala			
LT	STATYTOJAS/UŽSAKOVAS: UAB "IGNITIS"			2025-53-BAA-AK-BR.07.2	Lapas 1 / Lapų 1

Tekla Structures

Konstrukcijų montavimo mazgai
M 1:30

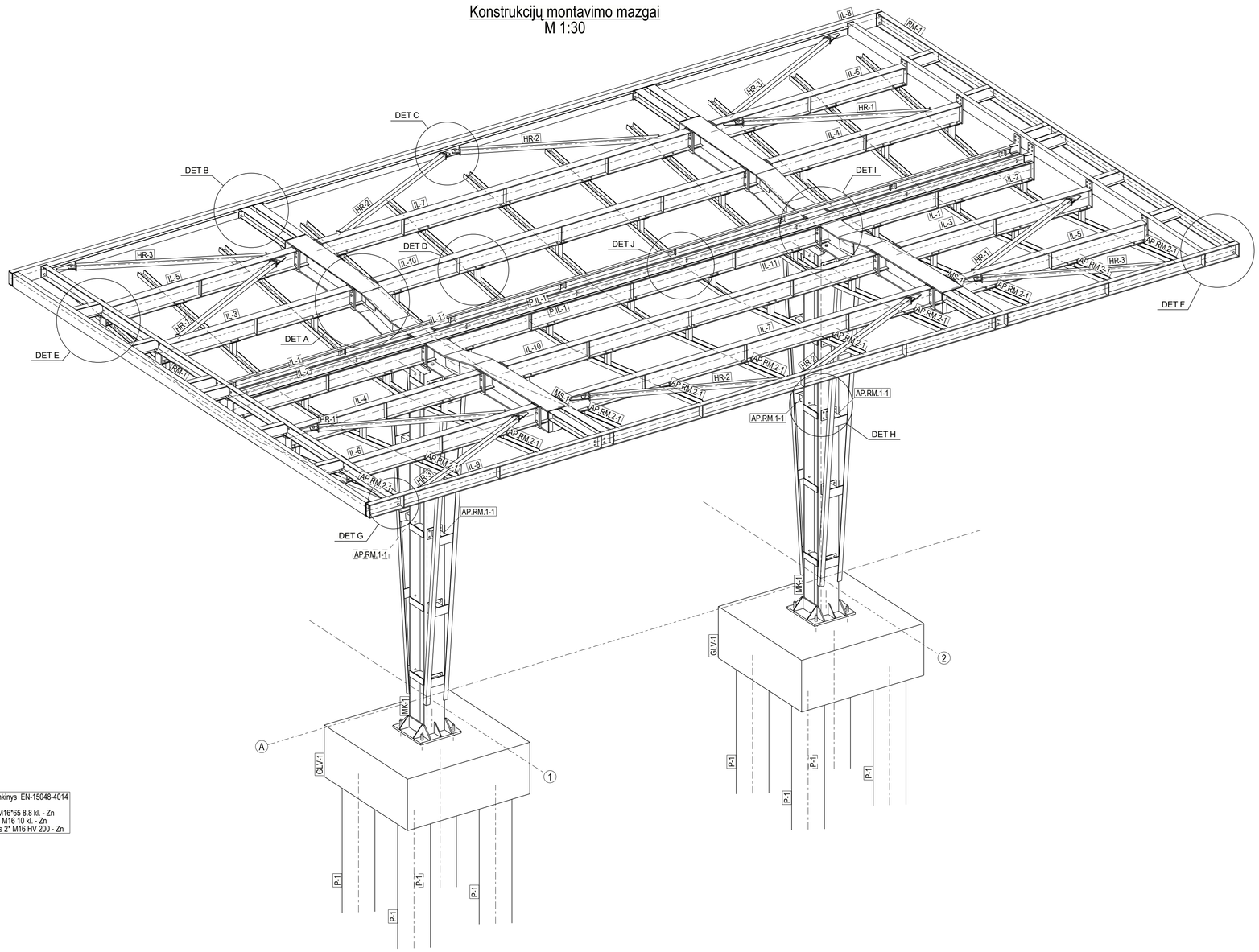

Detalė A
M 1:10

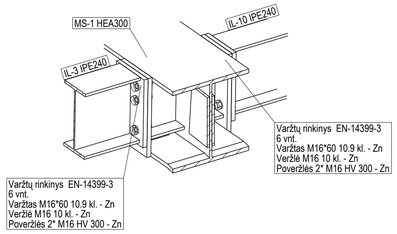

Detalė B
M 1:10

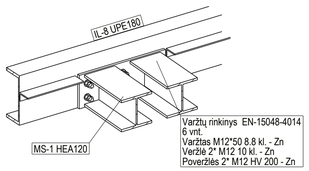

Detalė C
M 1:10

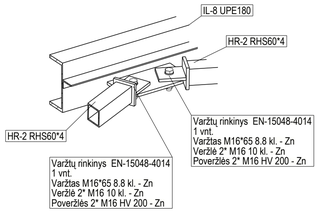

Detalė D
M 1:10

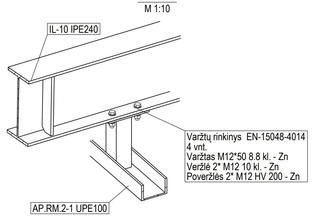

Detalė E
M 1:10

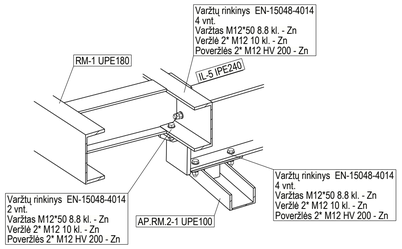

Detalė F
M 1:10

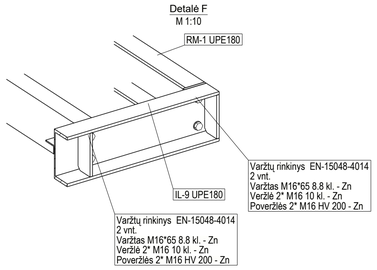

Detalė G
M 1:10

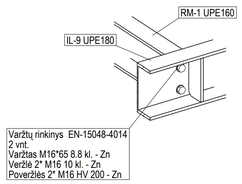

Detalė H
M 1:10

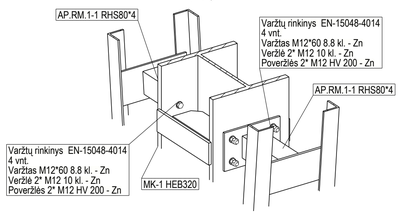

Detalė I
M 1:10

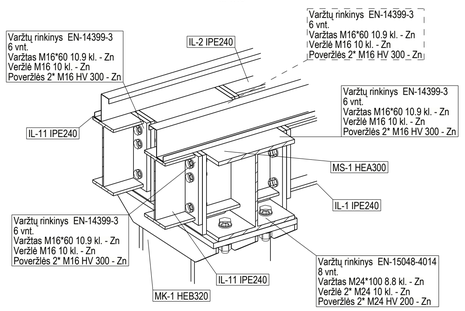

Detalė J
M 1:10

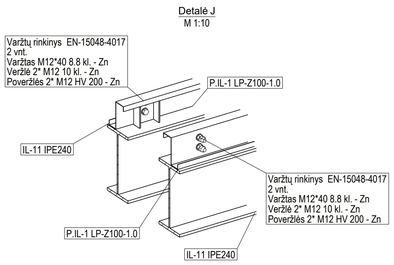

0	2025-08-01	Peržiūrai	
LAIDA	IŠLEIDIMO DATA	LAIDOS STATUSAS IR IŠLEIDIMO PRIEŽASTIS (JEI TAIKOMA)	

KVAL. DOK. NR.: UAB "RUSNĖ"

UAB „RUSNĖ"
Miško g. 30-78, Kaunas
El.p.: rusne@rusne.lt
Tel.: +370 37 320365

Objektas: KITOS PASKIRTIES (POGRUPIS 4.5.) KITO INŽINERINIO STATINIO (GRUPĖ 4.) - ALTERNATYVAUS KURO DEGALINĖS (BE PASTATŲ), PRITAIKYTOS ELEKTROMOBILIŲ ĮKROVIMO INFRASTRUKTŪRAI, VEJUKŲ K., VIDUKLĖS SEN., RASEINIŲ R. SAV. STATYBOS PROJEKTAS

1450	PV	A. Mačionis	
41826	PDV	M. Kizala	

Brėžinys: Konstrukcijų montavimo mazgai

1:30 1:10

Laida: 0

STATYTOJAS/SUŽSAKOVAS: UAB "IGNITIS"

2025-53-BAA-AK-BR.08.1

Lapas: 1 Lapų: 1

LT

Tekla Structures

MEDŽIAGŲ ŽINIARAŠTIS

Gaminys	Vnt.	Betonas	Svoris (kg)	Tūris (m³)
P-1	8	C25/30	1050.2	0.44
Polis	1	C25/30	1050.2	0.44
BENDRAS VIENO GAMINIO SVORIS (kg):				1050.2

ARMATŪROS LANKSTINIŲ ŽINIARAŠTIS

Žymuo	Diametras	Vnt.	Klasė	Ilgis	Kg/vnt.	Svoris	Forma
Ar.P/1	14	8	B500B	4070	5.02	40.2	194 / 3858
Ar.P/2	8	19	B500B	1050	0.42	7.9	282
					Iš viso:	48.1	

Vaizdas 1
1:20

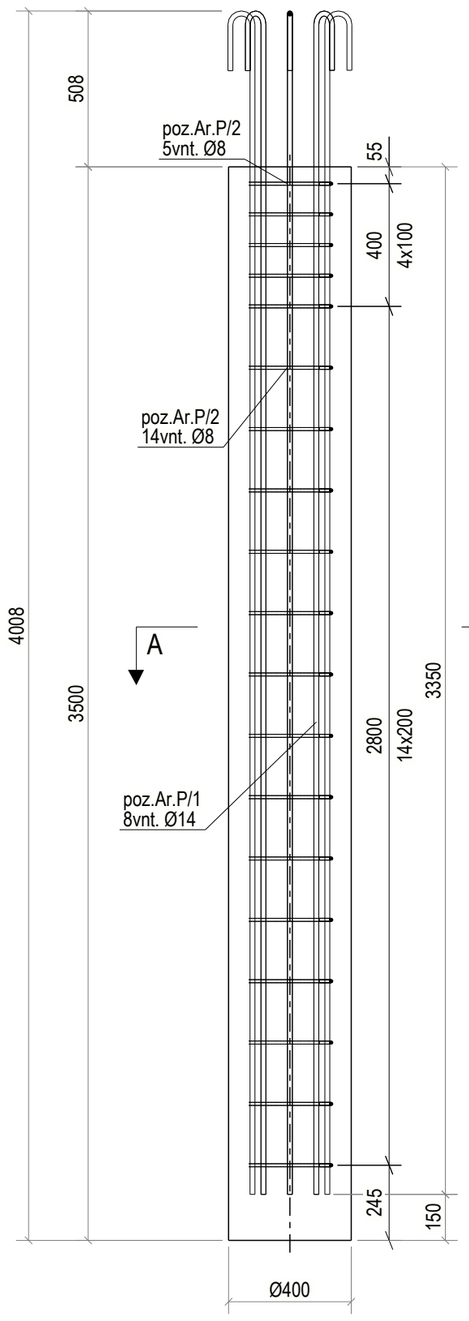

3D
1:30

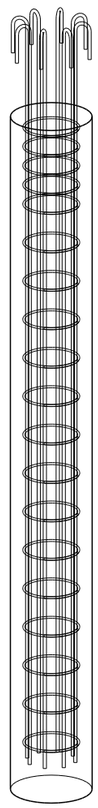

L-1
B500B Ø8 L=320 mm

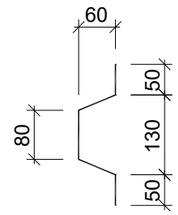

Karkaso fiksatoriai L-1, įrengiami kas 1.2 m po tris vienetus

A - A
A 1:10

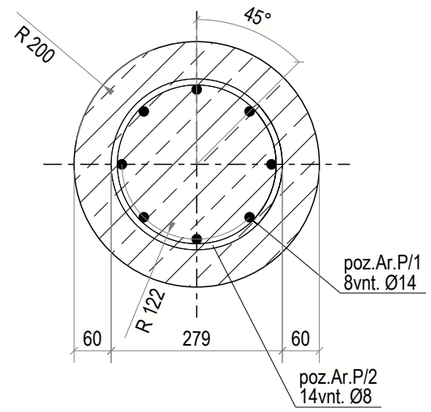

Vaizdas 1

PASTABOS:
1. Polinių pamatų tipas - CFA. Gręžiant gręžtinius pamatus, apsaugai nuo požeminio vandens būtina naudoti apsauginius vamzdžius;
2. Medžiagos: armatūros gaminiai pagal LST EN 10080:2006, armatūra B500B klasės; betonas C25/30-XC2 LST EN 206:2013+A1:2021;
3. Polių skersinė armatūra gali būti įrengiama spirale arba atskiromis sankabomis, išlaikant nurodytą žingsnį;
4. Karkaso fiksavimui projektinėje padėtyje naudojami fiksatoriai;
5. Visuose monolitiniuose elementuose išilginė darbo armatūra jungiama suvirinant pusautomačiu;
6. Prieš betonuojant įdėti įdėtines detales ar inkarinius varžtus.
7. Armatūros elementai tarpusavyje bei armatūros elementai su lakštiniais plienais suvirinami vadovaujantis LST EN ISO 17660-1:2006 reikalavimais.

LAIDA	IŠLEIDIMO DATA	LAIDOS STATUSAS IR IŠLEIDIMO PRIEŽASTIS (JEI TAIKOMA)
0	2025-07-10	Peržiūrai

KVAL. DOK. NR.

UAB "RUSNĖ"

UAB ,,RUSNĖ"
Mi☐ško g. 30-78, Kaunas,
El.p.: rusne@rusne.lt
Tel.: +370 37 320365

Objektas:
KITOS PASKIRTIES (POGRUPIS 4.5.) KITO INŽINERINIO STATINIO (GRUPĖ 4.) ALTERNATYVAUS KURO DEGALINĖS (BE PASTATŲ), PRITAIKYTOS ELEKTROMOBILIŲ ĮKROVIMO INFRASTRUKTŪRAI, VEJUKŲ K., VIDUKLĖS SEN., RASEINIŲ R. SAV. STATYBOS PROJEKTAS

1450	PV	A. Mačionis	
41826	PDV	M. Kizala	

Brėžinys: POLIS P-1
1:20 1:10

Laida: 0

LT

STATYTOJAS/UŽSAKOVAS: UAB "IGNITIS"

2025-53-BAA-AK-BR.P-1

Lapas: 1 Lapų: 1

Tekla Structures

MEDŽIAGŲ ŽINIARAŠTIS

Gaminys	Vnt.	Betonas	Svoris (kg)	Tūris (m³)
GLV-1	2	C30/37	5447.2	2.27
Galvena	1	C30/37	5443.2	2.27
Detalė:	**Vnt.**	**Klasė**	**Svoris (kg)**	**Bendras svoris (kg)**
EB_HPM30L-1	4	Steel_Undefined	1.0	4.0
		Bendras svoris (kg)	4.0	
		BENDRAS VIENO GAMINIO SVORIS (kg):		5450.0

ARMATŪROS LANKSTINIŲ ŽINIARAŠTIS

Žymuo	Diametras	Vnt.	Klasė	Ilgis	Kg/vnt.	Svoris	Forma
Ar.G/1	12	12	B500B	2600	2.31	27.7	1656; 500
Ar.G/2	16	12	B500B	2580	4.07	48.9	500; 1656
Ar.G/3	12	12	B500B	2570	2.28	27.4	1656; 486
Ar.G/4	16	12	B500B	2540	4.01	48.1	481; 1656
Ar.G/5	10	4	B500B	7020	4.32	17.3	1680; 1680; 1538; 542
Ar.G/6	10	16	B500B	1560	0.96	15.4	142; 152; 542
				Iš viso:		184.8	

Vaizdas 1
1:20

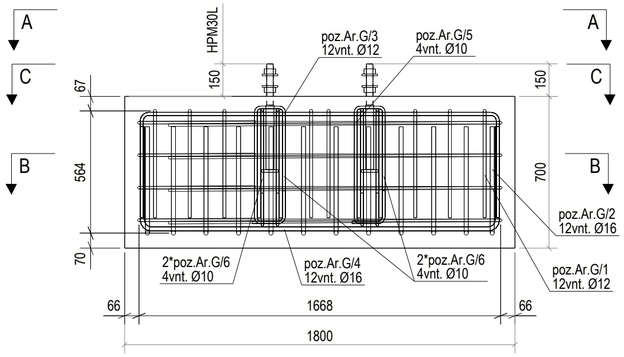

Vaizdas 2
1:20

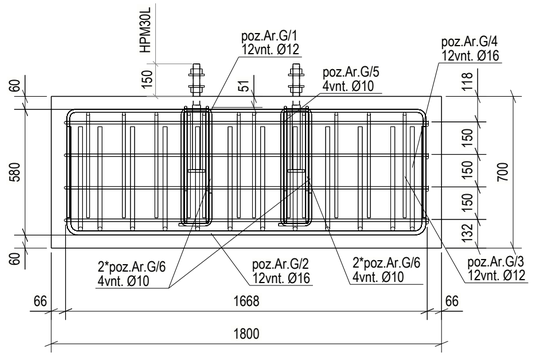

A - A
A 1:20

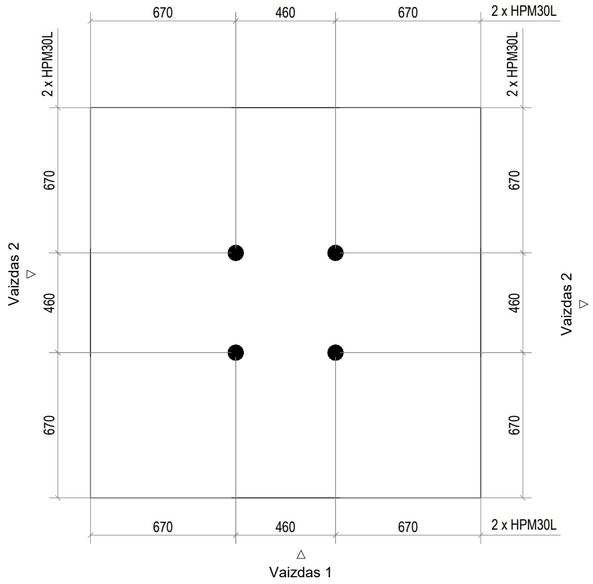

B - B
B 1:20

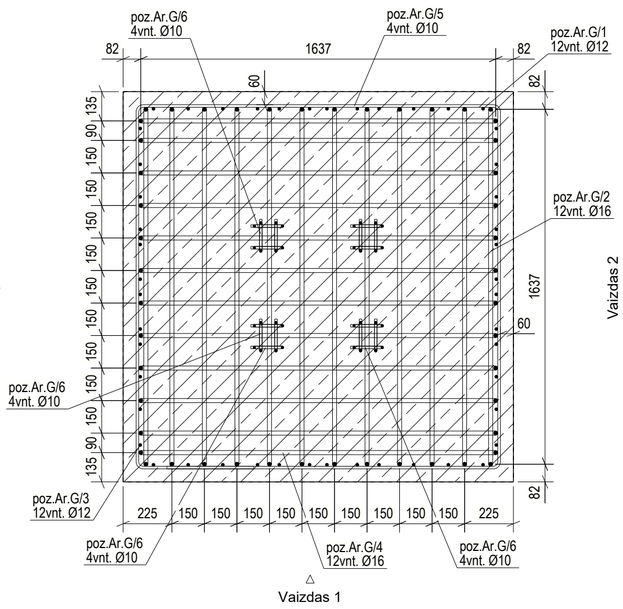

C - C
C 1:20

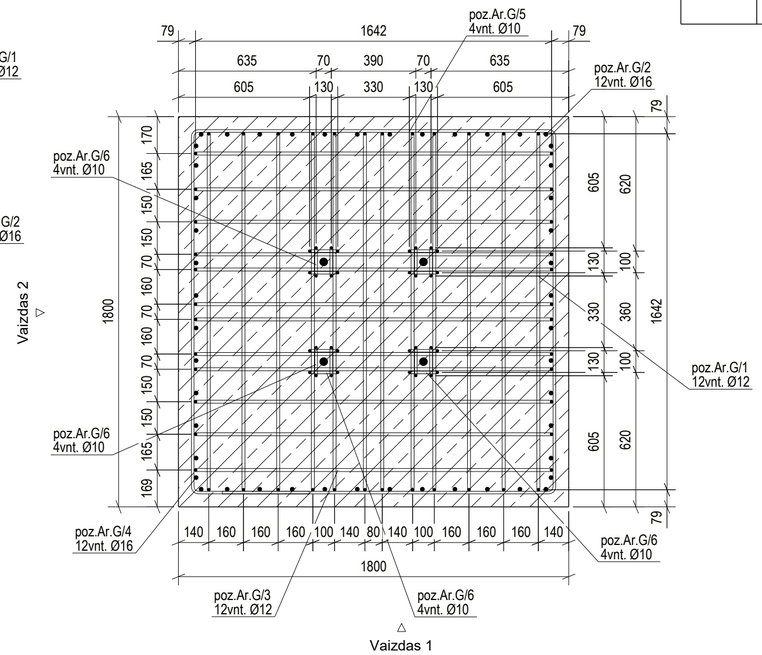

3D
1:30

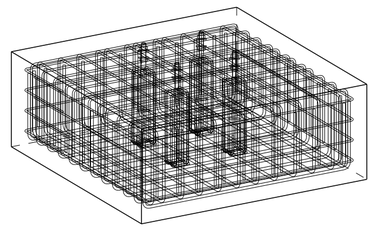

PASTABOS:
1. Medžiagos: armatūros gaminiai pagal LST EN 10080:2006, armatūra B500B klasės; betonas C30/37-XC4-F100-W2 LST EN 206:2013+A1:2021;
2. Karkaso fiksavimui projektinėje padėtyje naudojami fiksatoriai;
3. Visuose monolitiniuose elementuose išilginė darbo armatūra jungiama rišimo būdu arba suvirinant pusautomačiu;
4. Prieš betonuojant įdėti įdėtines detales ar inkarinius varžtus;
5. Tarpas tarp kolonos bazės ir galvenos užliejamas nesitraukiančiu skiediniu Weber.vetonit JB 600 arba analogišku gaminiu (ne prastesniu savybių).

0	2025-07-10	Peržiūrai	
LAIDA	IŠLEIDIMO DATA	LAIDOS STATUSAS IR IŠLEIDIMO PRIEŽASTIS (JEI TAIKOMA)	

KVAL. DOK. NR.		UAB "RUSNĖ"	UAB „RUSNĖ" Mi□ško g. 30-78, Kaunas El.p.: rusne@rusne.lt Tel.: +370 37 320365	Objektas: KITOS PASKIRTIES (POGRUPIS 4.5.) KITO INŽINERINIO STATINIO (GRUPĖ 4.) ALTERNATYVAUS KURO DEGĖLINĖS (BE PASTATŲ), PRITAIKYTOS ELEKTROMOBILIŲ ĮKROVIMO INFRASTRUKTŪRAI, VEJUKŲ K., VIDUKLĖS SEN., RASEINIŲ R. SAV. STATYBOS PROJEKTAS
1450	PV	A. Mačionis		Brėžinys: GALVENA GLV-1
41826	PDV	M. Kizala		1:30 1:20

Laida	0			
LT	STATYTOJAS/UŽSAKOVAS: UAB "IGNITIS"	2025-53-BAA-AK-BR.GLV-1	Lapas 1	Lapų 1

Tekla Structures

Vaizdas 2
M 1:20

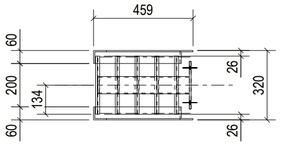

Vaizdas 1
M 1:20

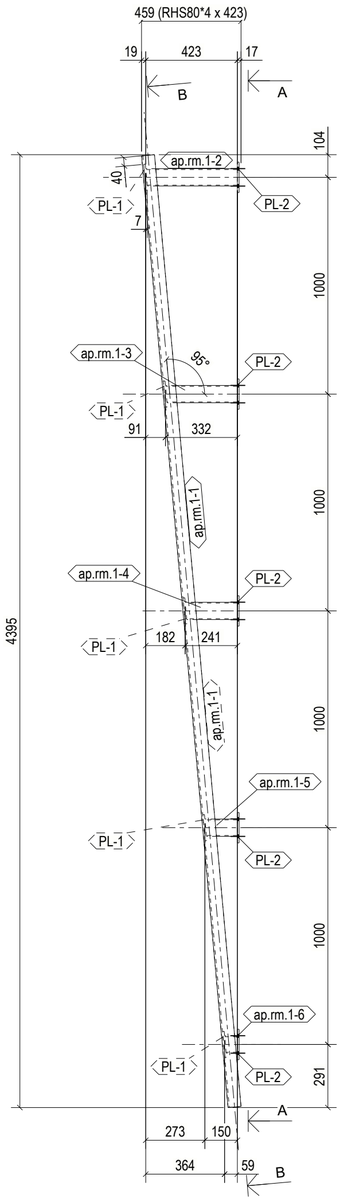

A - A
M 1:10

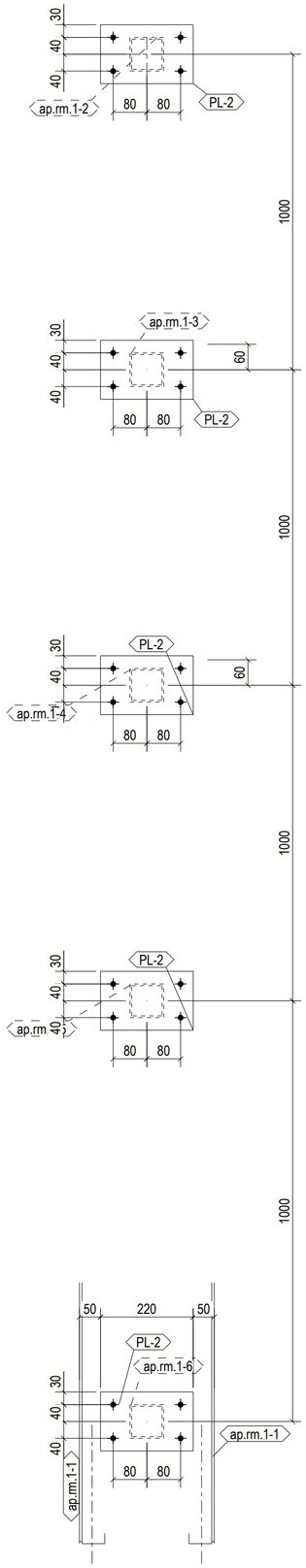

B - B
M 1:10

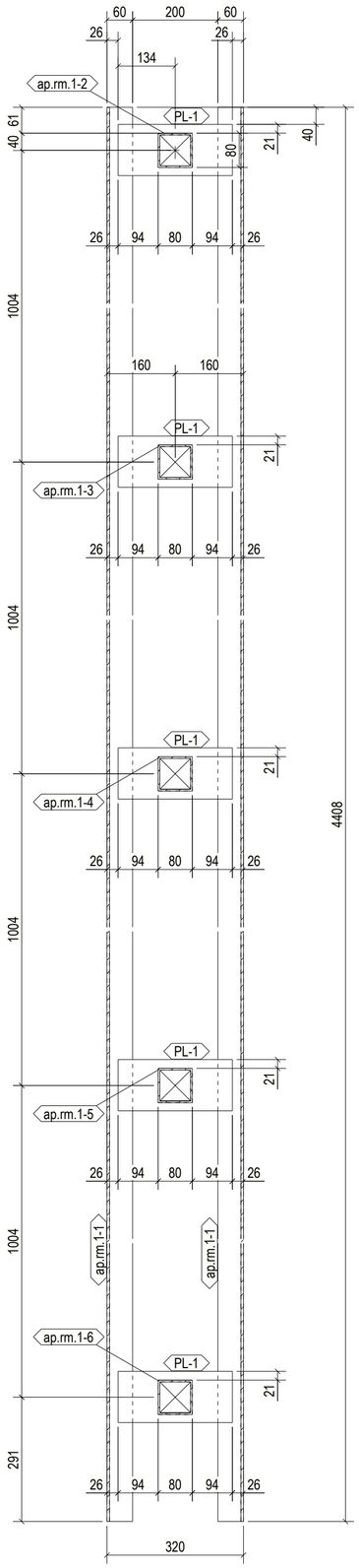

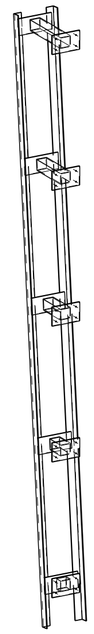

- M 1:30

PASTABOS:
1. Aplinkos koroziškumo kategorija C3-M. Spalvą derinti su projekto architektu;
2. Metalo paviršiaus paruošimas Sa 2.5 pagal LST EN ISO 12944-4;
3. Visų nenurodytų suvirinimo siulių aukščiai pagal ploniausią suvirinamo elemento storį kf=1.2t;
4. Suvirinimas atliekamas pusautomačiu CO2 dujų aplinkoje arba angliarūgštės ir argono dujų mišinio aplinkoje;
5. Virintinės jungtys turi būti paruoštos pagal LST EN ISO 9692-1:2013. Suvirinti pagal LST EN 1011-1:2009 reikalavimus;
6. Siulių charakteristinis metalo stipris pagal stiprumo ribą fvw,u=500MPa suvirinimui naudojant elektrodinę vielą pagal LST EN ISO 14341:2011. Suvirinant rankiniu būdu naudotini E42 tipo elektrodai (LST EN ISO 2560);
7. Jungimosi elementus virinti visu lietimosi perimetru, jeigu nenurodyta kitaip;
8. Apdailos rėmą prie kolonos jungti naudojant 8.8 klasės M12 varžtus.

MEDŽIAGŲ ŽINIARAŠTIS

GAMINIUI: AP.RM.1-1 320x4395x 459mm 0.01m3 4 Vnt. skaičius

Žymuo	Elementas	Medžiaga	Vnt.	Ilgis	Plotas	Svoris
ap.rm.1-2	RHS80*4	S355	1	423	0.1	4.0
PL-1	120*8	S355	5	268	0.1	2.0
PL-2	PL8*220	S355	5	140	0.1	1.9
ap.rm.1-1	L60*6	S355	2	4408	1.0	23.9
ap.rm.1-3	RHS80*4	S355	1	332	0.1	3.1
ap.rm.1-4	RHS80*4	S355	1	241	0.1	2.3
ap.rm.1-5	RHS80*4	S355	1	150	0.0	1.4
ap.rm.1-6	RHS80*4	S355	1	59	0.0	0.5
				Viso:	3.1	78.9

LAIDA	IŠLEIDIMO DATA	LAIDOS STATUSAS IR IŠLEIDIMO PRIEŽASTIS (JEI TAIKOMA)
0	2025-08-01	Peržiūrai

KVAL. DOK. NR.

UAB "RUSNĖ"
UAB „RUSNĖ"
Mi□ško g. 30-78, Kaunas
El.p.: rusne@rusne.lt
Tel.: +370 37 320365

Objektas:
KITOS PASKIRTIES (POGRUPIS 4.5.) KITO INŽINERINIO STATINIO (GRUPĖ 4.) ALTERNATYVAUS KURO DEGALINĖS (BE PASTATŲ), PRITAIKYTOS ELEKTROMOBILIŲ ĮKROVIMO INFRASTRUKTŪRAI, VEJUKŲ K., VIDUKLĖS SEN., RASEINIŲ R. SAV. STATYBOS PROJEKTAS

1450	PV	A. Mačionis	
41826	PDV	M. Kizala	

Brėžinys:
APDAILOS RĖMAS AP.RM.1-1
1:20 1:10

Laida: 0

LT

STATYTOJAS/UŽSAKOVAS:
UAB "IGNITIS"

2025-53-BAA-AK-BR.AP.RM.1-1

Lapas: 1 Lapų: 1

Tekla Structures

Vaizdas 1
M 1:20

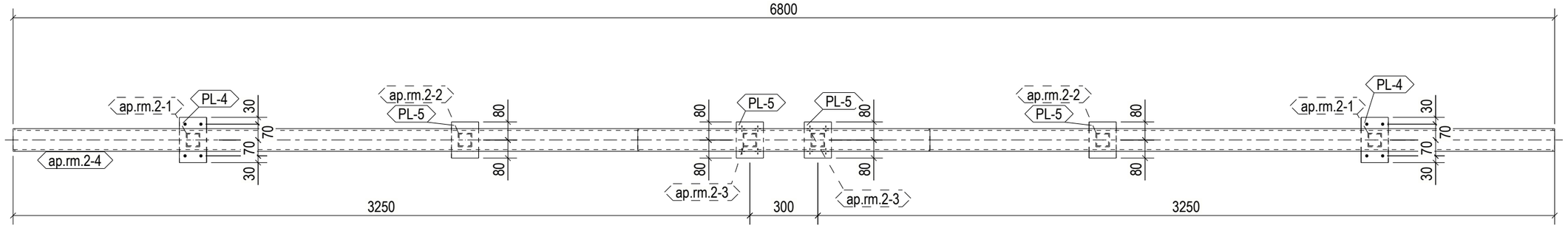

Vaizdas 2
M 1:20

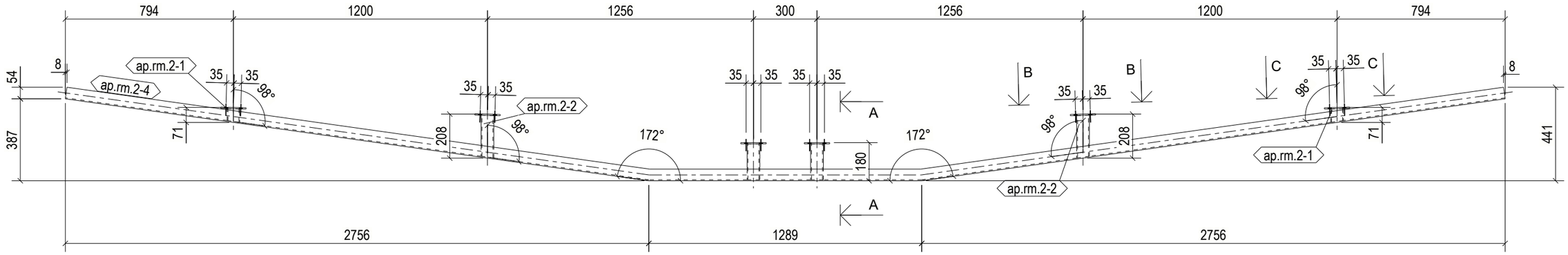

A - A
M 1:10

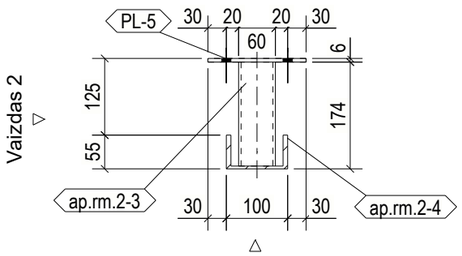

B - B
M 1:10

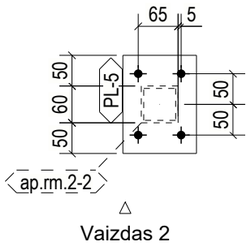

C - C
M 1:10

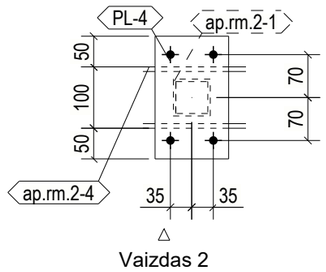

PASTABOS:
1. Aplinkos koroziškumo kategorija C3-M. Spalvą derinti su projekto architektu;
2. Metalo paviršiaus paruošimas Sa 2.5 pagal LST EN ISO 12944-4;
3. Visų nenurodytų suvirinimo siulių aukščiai pagal ploniausią suvirinamo elemento storį kf=1.2t;
4. Suvirinimas atliekamas pusautomačiu CO2 dujų aplinkoje arba angliarūgštės ir argono dujų mišinio aplinkoje;
5. Virintinės jungtys turi būti paruoštos pagal LST EN ISO 9692-1:2013. Suvirinti pagal LST EN 1011-1:2009 reikalavimus;
6. Siulių charakteristinis metalo stipris pagal stiprumo ribą fvw,u=500MPa suvirinimui naudojant elektrodinę vielą pagal LST EN ISO 14341:2011. Suvirinant rankiniu būdu naudotini E42 tipo elektrodai (LST EN ISO 2560);
7. Jungimosi elementus virinti visu lietimosi perimetru, jeigu nenurodyta kitaip;
8. Apdailos rėmą prie ilginių jungti naudojant 8.8 klasės M12 varžtus.

MEDŽIAGŲ ŽINIARAŠTIS

GAMINIUI: AP.RM.2-1 998x 200x 6734mm 0.01m3 11 Vnt. skaičius

Žymuo	Elementas	Medžiaga	Vnt.	Ilgis	Plotas	Svoris
ap.rm.2-4	UPE100	S355	1	6846	2.8	67.2
PL-4	PL6*120	S355	2	200	0.1	1.1
PL-5	PL6*120	S355	4	160	0.0	0.9
ap.rm.2-1	RHS60*4	S355	2	65	0.0	0.5
ap.rm.2-2	RHS60*4	S355	2	202	0.0	1.4
ap.rm.2-3	RHS60*4	S355	2	170	0.0	1.2
				Viso:	3.2	79.1

LAIDA	IŠLEIDIMO DATA	LAIDOS STATUSAS IR IŠLEIDIMO PRIEŽASTIS (JEI TAIKOMA)
0	2025-08-01	Peržiūrai

KVAL. DOK. NR.

UAB "RUSNĖ"
UAB ,,RUSNĖ"
Mi☐ško g. 30-78, Kaunas,
El.p.: rusne@rusne.lt
Tel.: +370 37 320365

1450	PV	A. Mačionis	
41826	PDV	M. Kizala	

Objektas:
KITOS PASKIRTIES (POGRUPIS 4.5.) KITO INŽINERINIO STATINIO (GRUPĖ 4.) ALTERNATYVAUS KURO DEGALINĖS (BE PASTATŲ), PRITAIKYTOS ELEKTROMOBILIŲ ĮKROVIMO INFRASTRUKTŪRAI, VEJUKŲ K., VIDUKLĖS SEN., RASEINIŲ R. SAV. STATYBOS PROJEKTAS

Brėžinys:
APDAILOS RĖMAS AP.RM.2-1
1:20 1:10

Laida: 0

LT

STATYTOJAS/UŽSAKOVAS:
UAB "IGNITIS"

2025-53-BAA-AK-BR.AP.RM.2-1

Lapas: 1
Lapų: 1

Tekla Structures

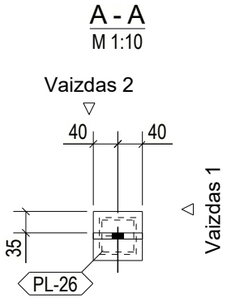

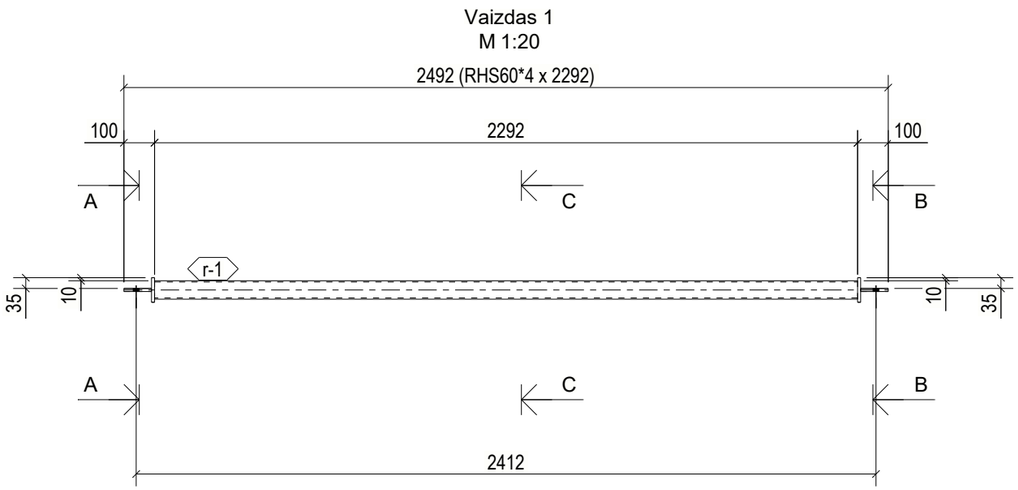

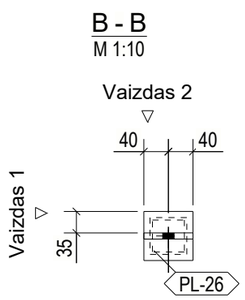

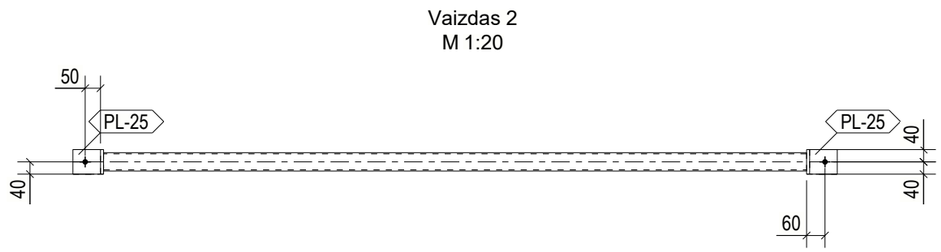

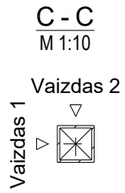

PASTABOS:
1. Aplinkos koroziškumo kategorija C3-M. Spalvą derinti su projekto architektu;
2. Metalo paviršiaus paruošimas Sa 2.5 pagal LST EN ISO 12944-4;
3. Visų nenurodytų suvirinimo siulių aukščiai pagal ploniausią suvirinamo elemento storį kf=1.2t;
4. Suvirinimas atliekamas pusautomačiu CO2 dujų aplinkoje arba angliarūgštės ir argono dujų mišinio aplinkoje;
5. Virintinės jungtys turi būti paruoštos pagal LST EN ISO 9692-1:2013. Suvirinti pagal LST EN 1011-1:2009 reikalavimus;
6. Siulių charakteristinis metalo stipris pagal stiprumo ribą fvw,u=560MPa suvirinimui naudojant elektrodinę vielą pagal LST EN ISO 14341:2011. Suvirinant rankiniu būdu naudotini E50 tipo elektrodai (LST EN ISO 2560);
7. Jungimosi elementus virinti visu lietimosi perimetru, jeigu nenurodyta kitaip;
8. Ryšius montuoti naudojant 8.8 klasės M16 varžtus.

MEDŽIAGŲ ŽINIARAŠTIS

GAMINIUI: HR-1 80x 80x 2492mm 0.00m3 4 Vnt. skaičius

Žymuo	Elementas	Medžiaga	Vnt.	Ilgis	Plotas	Svoris
r-1	RHS60*4	S355	1	2292	0.5	16.0
PL-25	PL10*80.1	S355	2	90	0.0	0.6
PL-26	PL10*80	S355	2	80	0.0	0.5
				Viso:	0.6	18.1

0	2025-08-01	Peržiūrai	
LAIDA	IŠLEIDIMO DATA	LAIDOS STATUSAS IR IŠLEIDIMO PRIEŽASTIS (JEI TAIKOMA)	

KVAL. DOK. NR.: 1450 PV A. Mačionis; 41826 PDV M. Kizala

UAB "RUSNĖ"
UAB ,,RUSNĖ"
Mi☐ško g. 30-78, Kaunas
El.p.: rusne@rusne.lt
Tel.: +370 37 320365

Objektas: KITOS PASKIRTIES (POGRUPIS 4.5.) KITO INŽINERINIO STATINIO (GRUPĖ 4.) ALTERNATYVAUS KURO DEGALINĖS (BE PASTATŲ), PRITAIKYTOS ELEKTROMOBILIŲ ĮKROVIMO INFRASTRUKTŪRAI, VEJUKŲ K., VIDUKLĖS SEN., RASEINIŲ R. SAV. STATYBOS PROJEKTAS

Brėžinys: RYŠYS HR-1

1:20 1:10

Laida: 0

LT

STATYTOJAS/UŽSAKOVAS: UAB "IGNITIS"

2025-53-BAA-AK-BR.HR-1

Lapas: 1 Lapų: 1

Tekla Structures

A - A
M 1:10

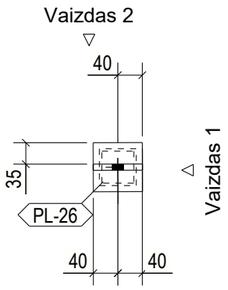

Vaizdas 1
M 1:20

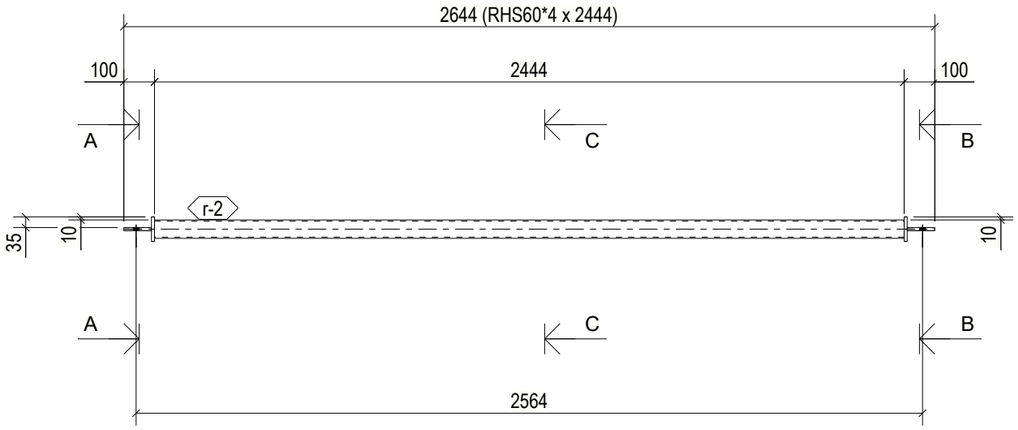

B - B
M 1:10

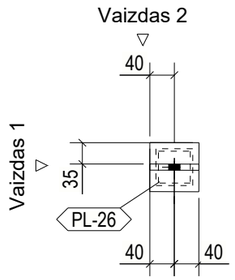

Vaizdas 2
M 1:20

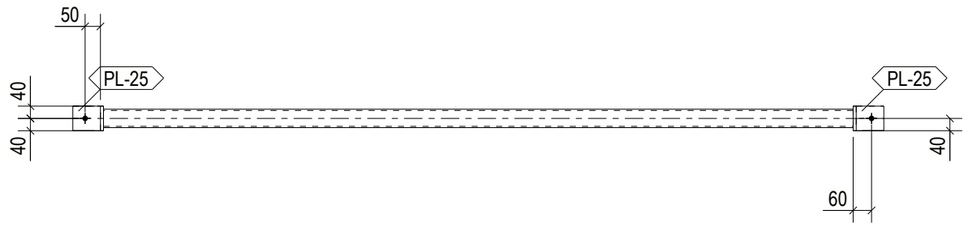

C - C
M 1:10

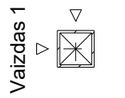

PASTABOS:
1. Aplinkos koroziškumo kategorija C3-M. Spalvą derinti su projekto architektu;
2. Metalo paviršiaus paruošimas Sa 2.5 pagal LST EN ISO 12944-4;
3. Visų nenurodytų suvirinimo siulių aukščiai pagal ploniausią suvirinamo elemento storį kf=1.2t;
4. Suvirinimas atliekamas pusautomačiu CO2 dujų aplinkoje arba angliarūgštės ir argono dujų mišinio aplinkoje;
5. Virintinės jungtys turi būti paruoštos pagal LST EN ISO 9692-1:2013. Suvirinti pagal LST EN 1011-1:2009 reikalavimus;
6. Siulių charakteristinis metalo stipris pagal stiprumo ribą fvw,u=560MPa suvirinimui naudojant elektrodinę vielą pagal LST EN ISO 14341:2011. Suvirinant rankiniu būdu naudotini E50 tipo elektrodai (LST EN ISO 2560);
7. Jungimosi elementus virinti visu lietimosi perimetru, jeigu nenurodyta kitaip;
8. Ryšius montuoti naudojant 8.8 klasės M16 varžtus.

MEDŽIAGŲ ŽINIARAŠTIS

GAMINIUI: HR-2 80x 80x 2644mm 0.00m3 4 Vnt. skaičius

Žymuo	Elementas	Medžiaga	Vnt.	Ilgis	Plotas	Svoris
r-2	RHS60*4	S355	1	2444	0.6	17.0
PL-25	PL10*80.2	S355	2	90	0.0	0.6
PL-26	PL10*80	S355	2	80	0.0	0.5
				Viso:	0.6	19.2

LAIDA	IŠLEIDIMO DATA	LAIDOS STATUSAS IR IŠLEIDIMO PRIEŽASTIS (JEI TAIKOMA)
0	2025-08-01	Peržiūrai

KVAL. DOK. NR.

UAB "RUSNĖ"

UAB ,,RUSNĖ"
Mi☐ško g. 30-78, Kaunas,
El.p.: rusne@rusne.lt
Tel.: +370 37 320365

Objektas:
KITOS PASKIRTIES (POGRUPIS 4.5.) KITO INŽINERINIO STATINIO (GRUPĖ 4.) ALTERNATYVAUS KURO DEGALINĖS (BE PASTATŲ), PRITAIKYTOS ELEKTROMOBILIŲ ĮKROVIMO INFRASTRUKTŪRAI, VEJUKŲ K., VIDUKLĖS SEN., RASEINIŲ R. SAV. STATYBOS PROJEKTAS

1450	PV	A. Mačionis	
41826	PDV	M. Kizala	

Brėžinys:
RYŠYS HR-2
1:20 1:10

Laida: 0

LT

STATYTOJAS/UŽSAKOVAS:
UAB "IGNITIS"

2025-53-BAA-AK-BR.HR-2

Lapas: 1 Lapų: 1

Tekla Structures

A - A
M 1:10

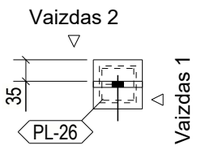

Vaizdas 1
M 1:20

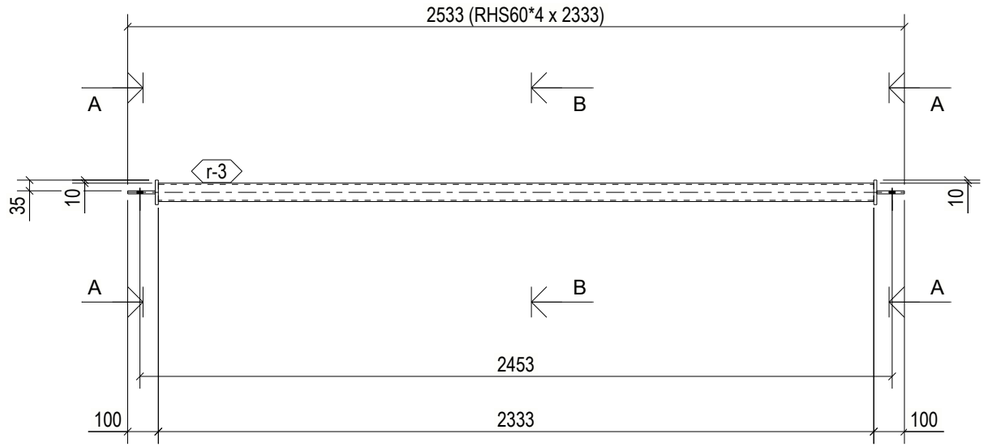

Vaizdas 2
M 1:20

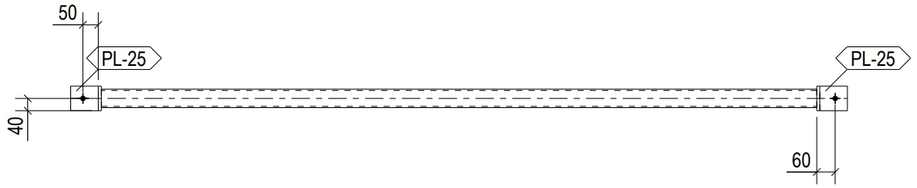

B - B
M 1:10

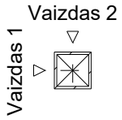

PASTABOS:
1. Aplinkos koroziškumo kategorija C3-M. Spalvą derinti su projekto architektu;
2. Metalo paviršiaus paruošimas Sa 2.5 pagal LST EN ISO 12944-4;
3. Visų nenurodytų suvirinimo siulių aukščiai pagal ploniausią suvirinamo elemento storį kf=1.2t;
4. Suvirinimas atliekamas pusautomačiu CO2 dujų aplinkoje arba angliarūgštės ir argono dujų mišinio aplinkoje;
5. Virintinės jungtys turi būti paruoštos pagal LST EN ISO 9692-1:2013. Suvirinti pagal LST EN 1011-1:2009 reikalavimus;
6. Siulių charakteristinis metalo stipris pagal stiprumo ribą fvw,u=560MPa suvirinimui naudojant elektrodinę vielą pagal LST EN ISO 14341:2011. Suvirinant rankiniu būdu naudotini E50 tipo elektrodai (LST EN ISO 2560);
7. Jungimosi elementus virinti visu lietimosi perimetru, jeigu nenurodyta kitaip;
8. Ryšius montuoti naudojant 8.8 klasės M16 varžtus.

MEDŽIAGŲ ŽINIARAŠTIS

GAMINIUI: HR-3 80x 80x 2533mm 0.00m3 4 Vnt. skaičius

Žymuo	Elementas	Medžiaga	Vnt.	Ilgis	Plotas	Svoris
r-3	RHS60*4	S355	1	2333	0.5	16.3
PL-25	PL10*80	S355	2	90	0.0	0.6
PL-26	PL10*80	S355	2	80	0.0	0.5
				Viso:	0.6	18.4

LAIDA	IŠLEIDIMO DATA	LAIDOS STATUSAS IR IŠLEIDIMO PRIEŽASTIS (JEI TAIKOMA)
0	2025-08-01	Peržiūrai

KVAL. DOK. NR.

UAB "RUSNĖ"

UAB ,,RUSNĖ"
Mi☐ško g. 30-78, Kaunas,
El.p.: rusne@rusne.lt
Tel.: +370 37 320365

Objektas:
KITOS PASKIRTIES (POGRUPIS 4.5.) KITO INŽINERINIO STATINIO (GRUPĖ 4.) ALTERNATYVAUS KURO DEGALINĖS (BE PASTATŲ), PRITAIKYTOS ELEKTROMOBILIŲ ĮKROVIMO INFRASTRUKTŪRAI, VEJUKŲ K., VIDUKLĖS SEN., RASEINIŲ R. SAV. STATYBOS PROJEKTAS

1450	PV	A. Mačionis	
41826	PDV	M. Kizala	

Brėžinys:
RYŠYS HR-3
1:20 1:10

Laida: 0

LT

STATYTOJAS/UŽSAKOVAS:
UAB "IGNITIS"

2025-53-BAA-AK-BR.HR-3

Lapas: 1 Lapų: 1

Tekla Structures

A - A
M 1:10

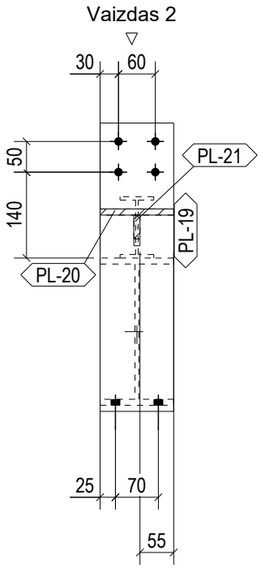

Vaizdas 1
M 1:20

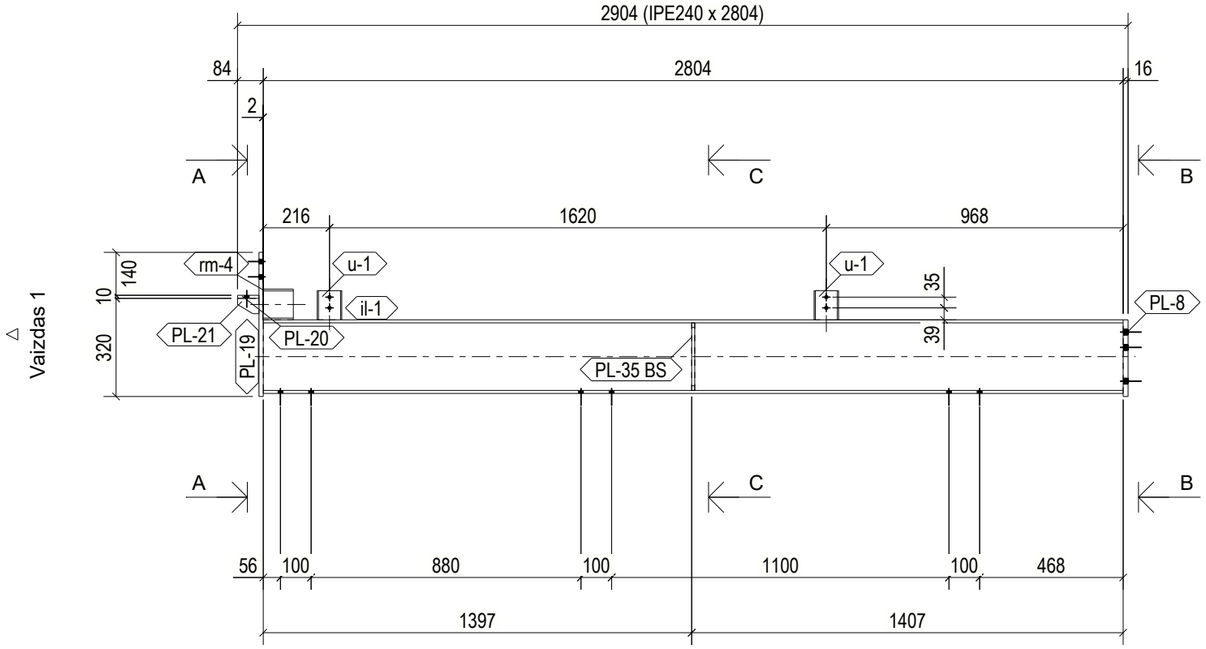

B - B
M 1:10

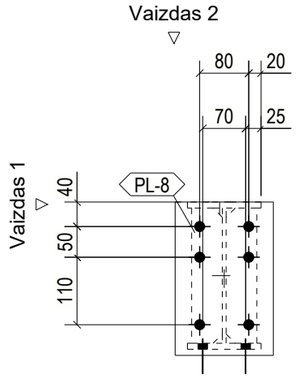

C - C
M 1:10

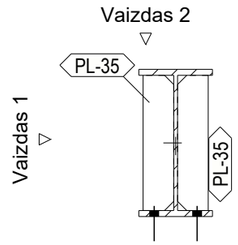

Vaizdas 2
M 1:20

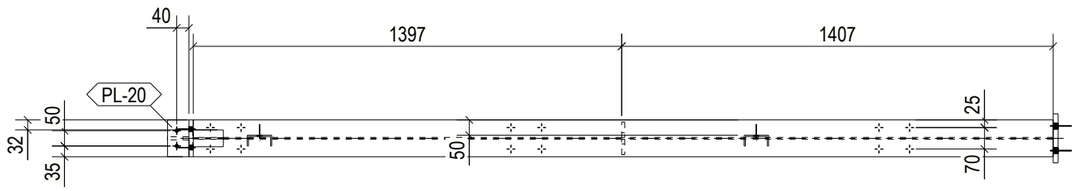

PASTABOS:
1. Aplinkos koroziškumo kategorija C3-M. Spalvą derinti su projekto architektu;
2. Metalo paviršiaus paruošimas Sa 2.5 pagal LST EN ISO 12944-4;
3. Visų nenurodytų suvirinimo siulių aukščiai pagal ploniausią suvirinamo elemento storį kf=1.2t;
4. Suvirinimas atliekamas pusautomačiu CO2 dujų aplinkoje arba angliarūgštės ir argono dujų mišinio aplinkoje;
5. Virintinės jungtys turi būti paruoštos pagal LST EN ISO 9692-1:2013. Suvirinti pagal LST EN 1011-1:2009 reikalavimus;
6. Siulių charakteristinis metalo stipris pagal stiprumo ribą fvw,u=500MPa suvirinimui naudojant elektrodinę vielą pagal LST EN ISO 14341:2011. Suvirinant rankiniu būdu naudotini E42 tipo elektrodai (LST EN ISO 2560);
7. Jungimosi elementus virinti visu lietimosi perimetru, jeigu nenurodyta kitaip;
8. Ilginius prie sijų jungti naudojant 10.9 klasės M16 varžtus.

MEDŽIAGŲ ŽINIARAŠTIS

GAMINIUI: IL-1 160x 470x 2904mm 0.01m3 2 Vnt. skaičius

Žymuo	Elementas	Medžiaga	Vnt.	Ilgis	Plotas	Svoris
il-1	IPE240	S355	1	2804	2.6	86.0
PL-8	PL16*160	S355	1	250	0.1	5.0
PL-19	PL14*120	S355	1	470	0.1	6.2
PL-20	PL10*120	S355	1	70	0.0	0.7
PL-21	PL10*50	S355	1	70	0.0	0.2
PL-35	PL10*50	S355	2	220	0.0	0.8
rm-4	IPE100	S355	1	100	0.0	0.8
u-1	U80*35*4	S355	2	95	0.0	0.4
				Viso:	3.0	101.5

0	2025-07-31	Peržiūrai
LAIDA	IŠLEIDIMO DATA	LAIDOS STATUSAS IR IŠLEIDIMO PRIEŽASTIS (JEI TAIKOMA)

KVAL. DOK. NR.

UAB "RUSNĖ"
UAB ,,RUSNĖ"
Mi☐ško g. 30-78, Kaunas,
El.p.: rusne@rusne.lt
Tel.: +370 37 320365

Objektas:
KITOS PASKIRTIES (POGRUPIS 4.5.) KITO INŽINERINIO STATINIO (GRUPĖ 4.) ALTERNATYVAUS KURO DEGALINĖS (BE PASTATŲ), PRITAIKYTOS ELEKTROMOBILIŲ ĮKROVIMO INFRASTRUKTŪRAI, VEJUKŲ K., VIDUKLĖS SEN., RASEINIŲ R. SAV. STATYBOS PROJEKTAS

1450	PV	A. Mačionis	
41826	PDV	M. Kizala	

Brėžinys:
ILGINIS IL-1
1:20 1:10

Laida: 0

LT

STATYTOJAS/UŽSAKOVAS:
UAB "IGNITIS"

2025-53-BAA-AK-BR.IL-1

Lapas: 1 Lapų: 1

Tekla Structures

A - A
M 1:10

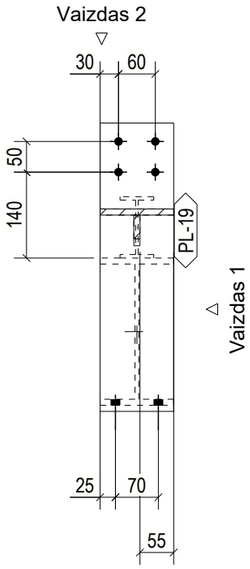

Vaizdas 1
M 1:20

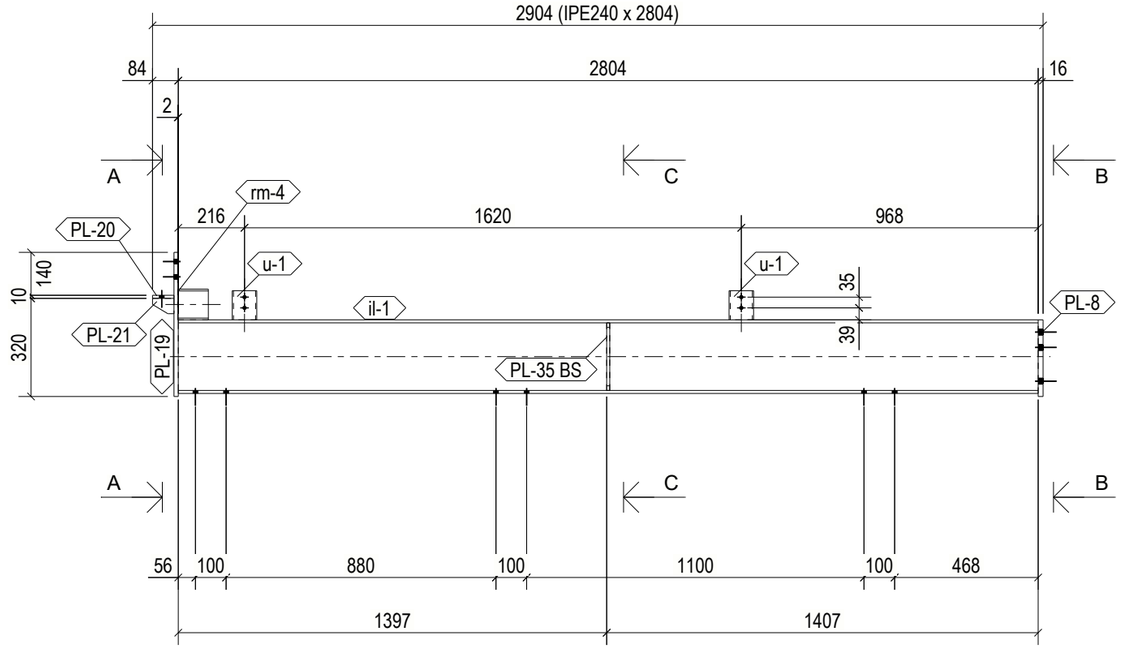

B - B
M 1:10

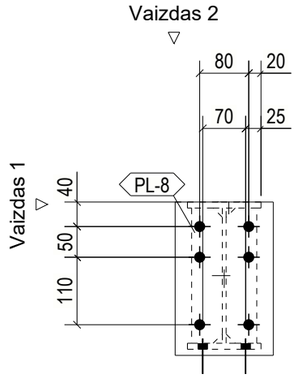

C - C
M 1:10

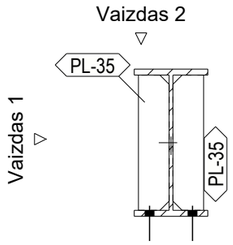

Vaizdas 2
M 1:20

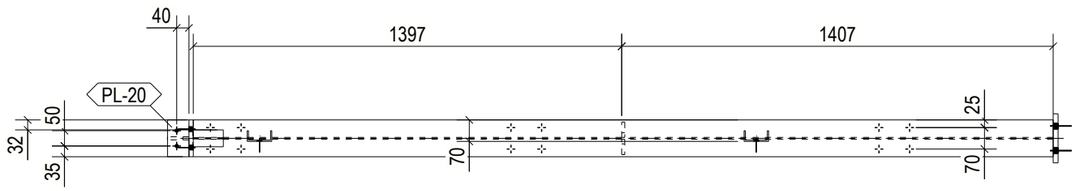

PASTABOS:
1. Aplinkos koroziškumo kategorija C3-M. Spalvą derinti su projekto architektu;
2. Metalo paviršiaus paruošimas Sa 2.5 pagal LST EN ISO 12944-4;
3. Visų nenurodytų suvirinimo siulių aukščiai pagal ploniausią suvirinamo elemento storį kf=1.2t;
4. Suvirinimas atliekamas pusautomačiu CO2 dujų aplinkoje arba angliarūgštės ir argono dujų mišinio aplinkoje;
5. Virintinės jungtys turi būti paruoštos pagal LST EN ISO 9692-1:2013. Suvirinti pagal LST EN 1011-1:2009 reikalavimus;
6. Siulių charakteristinis metalo stipris pagal stiprumo ribą fvw,u=500MPa suvirinimui naudojant elektrodinę vielą pagal LST EN ISO 14341:2011. Suvirinant rankiniu būdu naudotini E42 tipo elektrodai (LST EN ISO 2560);
7. Jungimosi elementus virinti visu lietimosi perimetru, jeigu nenurodyta kitaip;
8. Ilginius prie sijų jungti naudojant 10.9 klasės M16 varžtus.

MEDŽIAGŲ ŽINIARAŠTIS

GAMINIUI: IL-2 160x 470x 2904mm 0.01m3 2 Vnt. skaičius

Žymuo	Elementas	Medžiaga	Vnt.	Ilgis	Plotas	Svoris
il-1	IPE240	S355	1	2804	2.6	86.0
PL-8	PL16*160	S355	1	250	0.1	5.0
PL-19	PL14*120	S355	1	470	0.1	6.2
PL-20	PL10*120	S355	1	70	0.0	0.7
PL-21	PL10*50	S355	1	70	0.0	0.2
PL-35	PL10*50	S355	2	220	0.0	0.8
rm-4	IPE100	S355	1	100	0.0	0.8
u-1	U80*35*4	S355	2	95	0.0	0.4
				Viso:	3.0	101.5

LAIDA	IŠLEIDIMO DATA	LAIDOS STATUSAS IR IŠLEIDIMO PRIEŽASTIS (JEI TAIKOMA)
0	2025-07-31	Peržiūrai

UAB "RUSNĖ"
UAB ,,RUSNĖ"
Mi☐ško g. 30-78, Kaunas,
El.p.: rusne@rusne.lt
Tel.: +370 37 320365

KVAL. DOK. NR.			
1450	PV	A. Mačionis	
41826	PDV	M. Kizala	

Objektas: KITOS PASKIRTIES (POGRUPIS 4.5.) KITO INŽINERINIO STATINIO (GRUPĖ 4.) ALTERNATYVAUS KURO DEGALINĖS (BE PASTATŲ), PRITAIKYTOS ELEKTROMOBILIŲ ĮKROVIMO INFRASTRUKTŪRAI, VEJUKŲ K., VIDUKLĖS SEN., RASEINIŲ R. SAV. STATYBOS PROJEKTAS

Brėžinys: ILGINIS IL-2

1:20 1:10

Laida: 0

LT

STATYTOJAS/UŽSAKOVAS: UAB "IGNITIS"

2025-53-BAA-AK-BR.IL-2

Lapas: 1 Lapų: 1

Tekla Structures

A - A
M 1:10

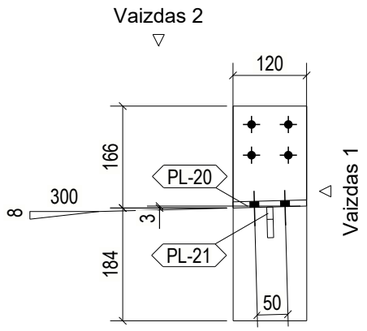

Vaizdas 1
M 1:20

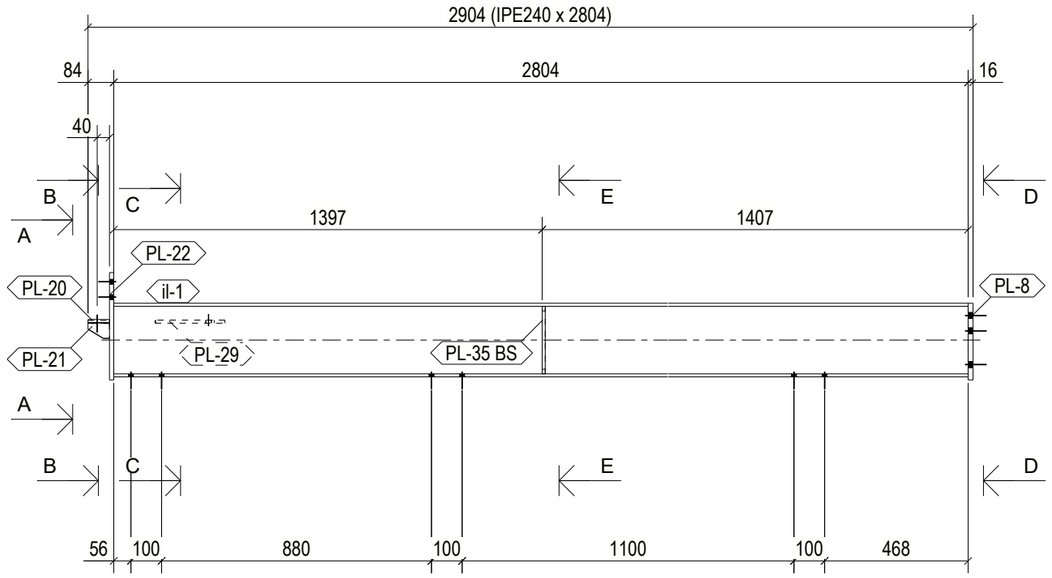

D - D
M 1:10

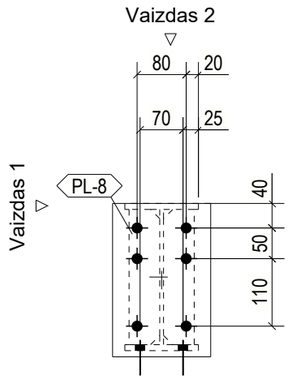

B - B
M 1:10

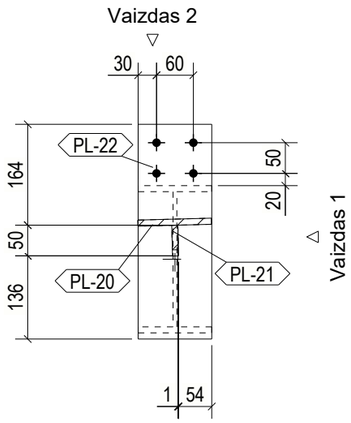

C - C
M 1:10

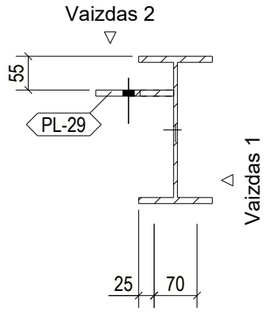

E - E
M 1:10

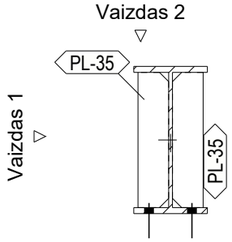

Vaizdas 2
M 1:20

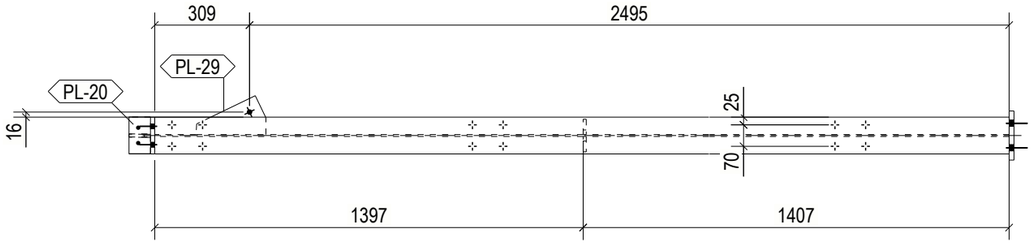

PASTABOS:
1. Aplinkos koroziškumo kategorija C3-M. Spalvą derinti su projekto architektu;
2. Metalo paviršiaus paruošimas Sa 2.5 pagal LST EN ISO 12944-4;
3. Visų nenurodytų suvirinimo siulių aukščiai pagal ploniausią suvirinamo elemento storį kf=1.2t;
4. Suvirinimas atliekamas pusautomačiu CO2 dujų aplinkoje arba angliarūgštės ir argono dujų mišinio aplinkoje;
5. Virintinės jungtys turi būti paruoštos pagal LST EN ISO 9692-1:2013. Suvirinti pagal LST EN 1011-1:2009 reikalavimus;
6. Siulių charakteristinis metalo stipris pagal stiprumo ribą fvw,u=500MPa suvirinimui naudojant elektrodinę vielą pagal LST EN ISO 14341:2011. Suvirinant rankiniu būdu naudotini E42 tipo elektrodai (LST EN ISO 2560);
7. Jungimosi elementus virinti visu lietimosi perimetru, jeigu nenurodyta kitaip;
8. Ilginius prie sijų jungti naudojant 10.9 klasės M16 varžtus.

MEDŽIAGŲ ŽINIARAŠTIS

GAMINIUI: IL-3 210x 350x 2904mm 0.01m3 2 Vnt. skaičius

Žymuo	Elementas	Medžiaga	Vnt.	Ilgis	Plotas	Svoris
il-1	IPE240	S355	1	2804	2.6	86.0
PL-8	PL16*160	S355	1	250	0.1	5.0
PL-20	PL10*120	S355	1	70	0.0	0.7
PL-21	PL10*50	S355	1	70	0.0	0.2
PL-22	PL14*120	S355	1	350	0.1	4.6
PL-29	PL10*127	S355	1	228	0.0	1.5
PL-35	PL10*50	S355	2	220	0.0	0.8
				Viso:	2.9	99.7

LAIDA	IŠLEIDIMO DATA	LAIDOS STATUSAS IR IŠLEIDIMO PRIEŽASTIS (JEI TAIKOMA)
0	2025-07-31	Peržiūrai

KVAL. DOK. NR.

UAB "RUSNĖ"
UAB ,,RUSNĖ"
Mi☐ško g. 30-78, Kaunas,
El.p.: rusne@rusne.lt
Tel.: +370 37 320365

1450	PV	A. Mačionis	
41826	PDV	M. Kizala	

Objektas:
KITOS PASKIRTIES (POGRUPIS 4.5.) KITO INŽINERINIO STATINIO (GRUPĖ 4.) ALTERNATYVAUS KURO DEGALINĖS (BE PASTATŲ), PRITAIKYTOS ELEKTROMOBILIŲ ĮKROVIMO INFRASTRUKTŪRAI, VEJUKŲ K., VIDUKLĖS SEN., RASEINIŲ R. SAV. STATYBOS PROJEKTAS

Brėžinys:
ILGINIS IL-3
1:20 1:10

Laida: 0

LT

STATYTOJAS/UŽSAKOVAS:
UAB "IGNITIS"

2025-53-BAA-AK-BR.IL-3

Lapas: 1 Lapų: 1

Tekla Structures

A - A
M 1:10

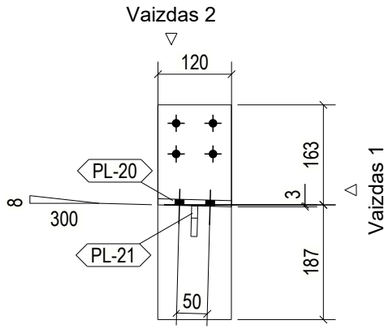

Vaizdas 1
M 1:20

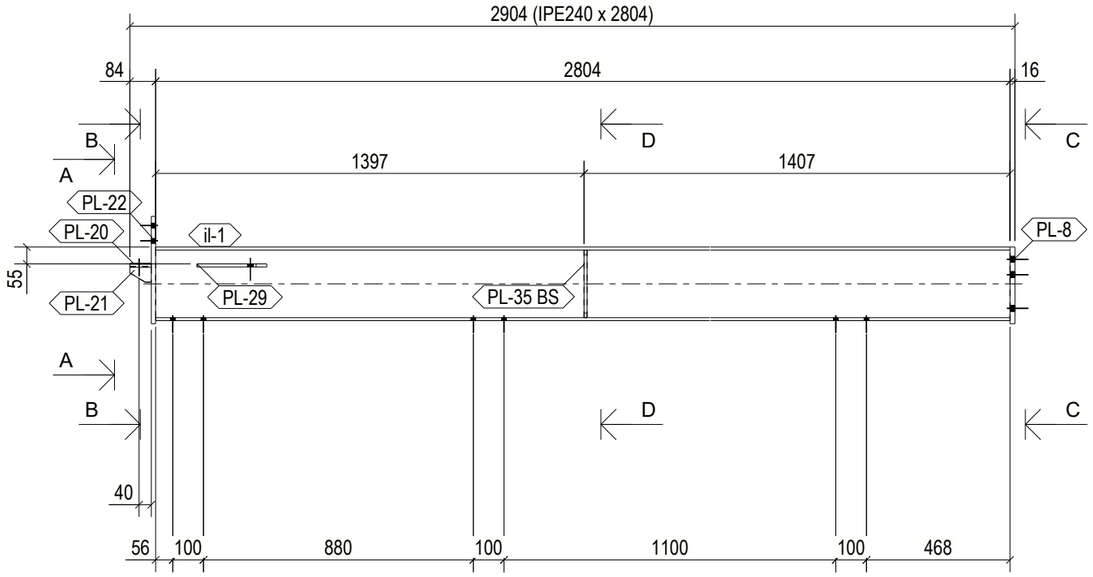

C - C
M 1:10

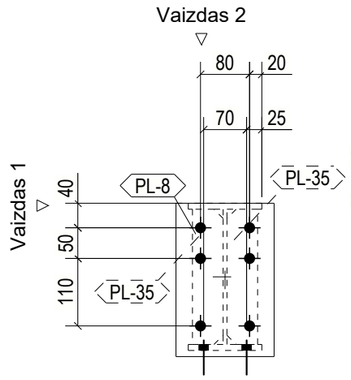

B - B
M 1:10

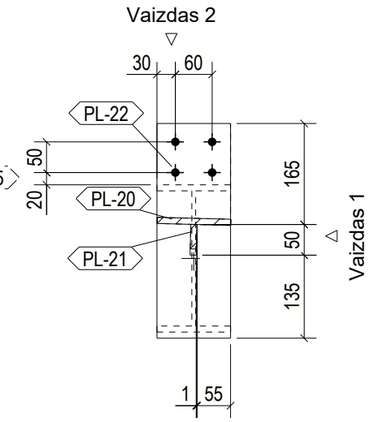

D - D
M 1:10

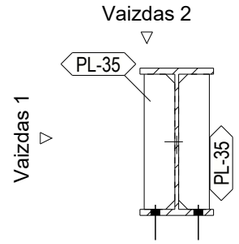

Vaizdas 2
M 1:20

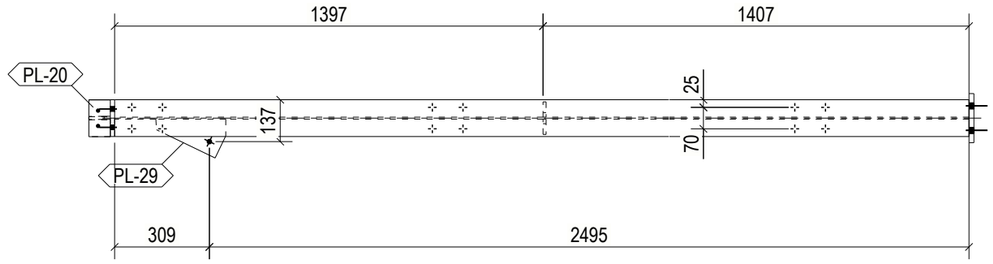

PASTABOS:
1. Aplinkos koroziškumo kategorija C3-M. Spalvą derinti su projekto architektu;
2. Metalo paviršiaus paruošimas Sa 2.5 pagal LST EN ISO 12944-4;
3. Visų nenurodytų suvirinimo siulių aukščiai pagal ploniausią suvirinamo elemento storį kf=1.2t;
4. Suvirinimas atliekamas pusautomačiu CO2 dujų aplinkoje arba angliarūgštės ir argono dujų mišinio aplinkoje;
5. Virintinės jungtys turi būti paruoštos pagal LST EN ISO 9692-1:2013. Suvirinti pagal LST EN 1011-1:2009 reikalavimus;
6. Siulių charakteristinis metalo stipris pagal stiprumo ribą fvw,u=500MPa suvirinimui naudojant elektrodinę vielą pagal LST EN ISO 14341:2011. Suvirinant rankiniu būdu naudotini E42 tipo elektrodai (LST EN ISO 2560);
7. Jungimosi elementus virinti visu lietimosi perimetru, jeigu nenurodyta kitaip;
8. Ilginius prie sijų jungti naudojant 10.9 klasės M16 varžtus.

MEDŽIAGŲ ŽINIARAŠTIS

GAMINIUI: IL-4 210x 350x 2904mm 0.01m3 2 Vnt. skaičius

Žymuo	Elementas	Medžiaga	Vnt.	Ilgis	Plotas	Svoris
il-1	IPE240	S355	1	2804	2.6	86.0
PL-8	PL16*160	S355	1	250	0.1	5.0
PL-20	PL10*120	S355	1	70	0.0	0.7
PL-21	PL10*50	S355	1	70	0.0	0.2
PL-22	PL14*120	S355	1	350	0.1	4.6
PL-29	PL10*127	S355	1	228	0.0	1.5
PL-35	PL10*50	S355	2	220	0.0	0.8
				Viso:	2.9	99.7

LAIDA	IŠLEIDIMO DATA	LAIDOS STATUSAS IR IŠLEIDIMO PRIEŽASTIS (JEI TAIKOMA)
0	2025-07-31	Peržiūrai

KVAL. DOK. NR.

UAB "RUSNĖ"

UAB ,,RUSNĖ"
Mi☐ško g. 30-78, Kaunas
El.p.: rusne@rusne.lt
Tel.: +370 37 320365

Objektas:
KITOS PASKIRTIES (POGRUPIS 4.5.) KITO INŽINERINIO STATINIO (GRUPĖ 4.) ALTERNATYVAUS KURO DEGALINĖS (BE PASTATŲ), PRITAIKYTOS ELEKTROMOBILIŲ ĮKROVIMO INFRASTRUKTŪRAI, VEJUKŲ K., VIDUKLĖS SEN., RASEINIŲ R. SAV. STATYBOS PROJEKTAS

1450	PV	A. Mačionis	
41826	PDV	M. Kizala	

Brėžinys:
ILGINIS IL-4
1:20 1:10

Laida: 0

LT

STATYTOJAS/UŽSAKOVAS:
UAB "IGNITIS"

2025-53-BAA-AK-BR.IL-4

Lapas: 1 Lapų: 1

Tekla Structures

A - A
M 1:10

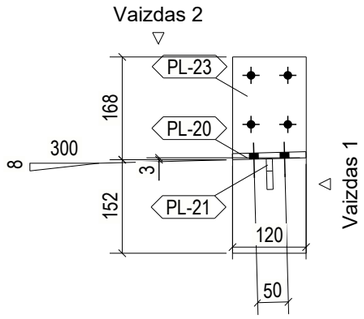

Vaizdas 1
M 1:20

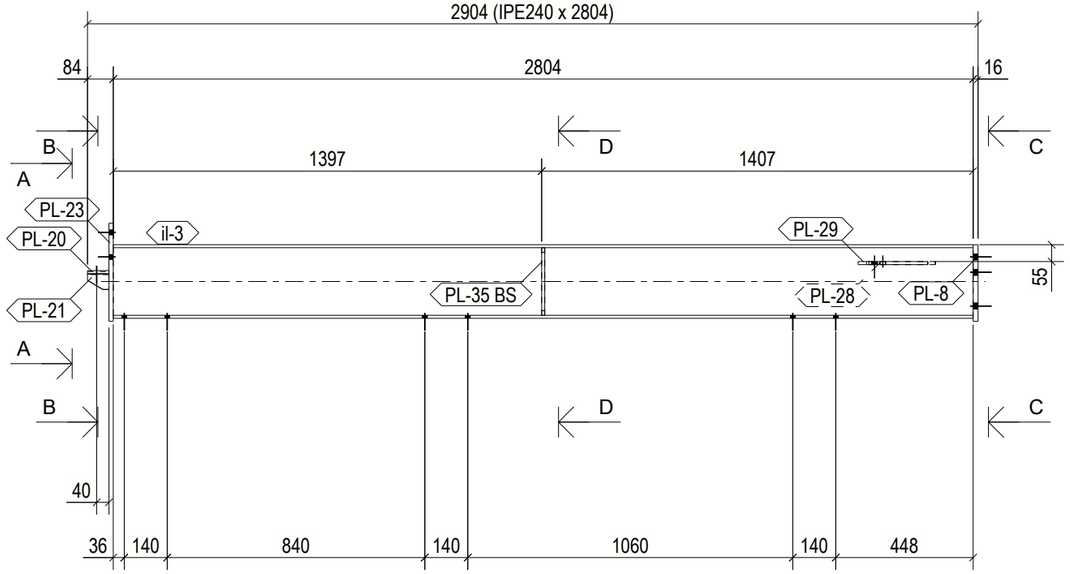

C - C
M 1:10

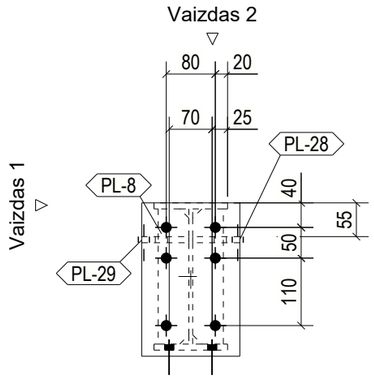

B - B
M 1:10

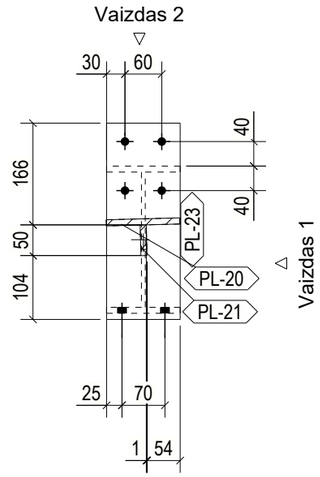

D - D
M 1:10

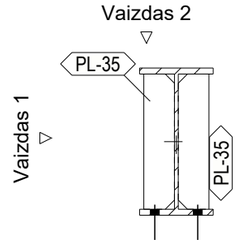

Vaizdas 2
M 1:20

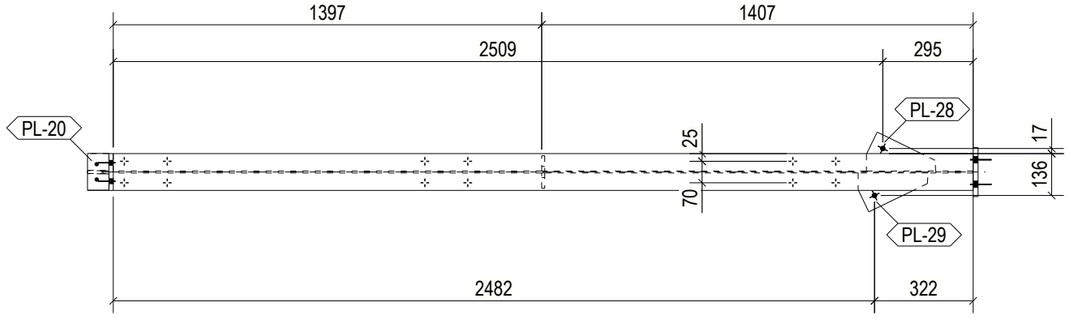

PASTABOS:
1. Aplinkos koroziškumo kategorija C3-M. Spalvą derinti su projekto architektu;
2. Metalo paviršiaus paruošimas Sa 2.5 pagal LST EN ISO 12944-4;
3. Visų nenurodytų suvirinimo siulių aukščiai pagal ploniausią suvirinamo elemento storį kf=1.2t;
4. Suvirinimas atliekamas pusautomačiu CO2 dujų aplinkoje arba angliarūgštės ir argono dujų mišinio aplinkoje;
5. Virintinės jungtys turi būti paruoštos pagal LST EN ISO 9692-1:2013. Suvirinti pagal LST EN 1011-1:2009 reikalavimus;
6. Siulių charakteristinis metalo stipris pagal stiprumo ribą fvw,u=500MPa suvirinimui naudojant elektrodinę vielą pagal LST EN ISO 14341:2011. Suvirinant rankiniu būdu naudotini E42 tipo elektrodai (LST EN ISO 2560);
7. Jungimosi elementus virinti visu lietimosi perimetru, jeigu nenurodyta kitaip;
8. Ilginius prie sijų jungti naudojant 10.9 klasės M16 varžtus.

MEDŽIAGŲ ŽINIARAŠTIS

GAMINIUI: IL-5 260x 320x 2904mm 0.01m3 2 Vnt. skaičius

Žymuo	Elementas	Medžiaga	Vnt.	Ilgis	Plotas	Svoris
il-3	IPE240	S355	1	2804	2.6	86.0
PL-8	PL16*160	S355	1	250	0.1	5.0
PL-20	PL10*120	S355	1	70	0.0	0.7
PL-21	PL10*50	S355	1	70	0.0	0.2
PL-23	PL14*120	S355	1	320	0.1	4.2
PL-28	PL10*127	S355	1	226	0.0	1.5
PL-29	PL10*127	S355	1	228	0.0	1.5
PL-35	PL10*50	S355	2	220	0.0	0.8
				Viso:	2.9	100.8

LAIDA	IŠLEIDIMO DATA	LAIDOS STATUSAS IR IŠLEIDIMO PRIEŽASTIS (JEI TAIKOMA)
0	2025-07-31	Peržiūrai

KVAL. DOK. NR.

UAB "RUSNĖ"

UAB ,,RUSNĖ"
Mi☐ško g. 30-78, Kaunas,
El.p.: rusne@rusne.lt
Tel.: +370 37 320365

Objektas:
KITOS PASKIRTIES (POGRUPIS 4.5.) KITO INŽINERINIO STATINIO (GRUPĖ 4.) ALTERNATYVAUS KURO DEGALINĖS (BE PASTATŲ), PRITAIKYTOS ELEKTROMOBILIŲ ĮKROVIMO INFRASTRUKTŪRAI, VEJUKŲ K., VIDUKLĖS SEN., RASEINIŲ R. SAV. STATYBOS PROJEKTAS

1450	PV	A. Mačionis	
41826	PDV	M. Kizala	

Brėžinys: ILGINIS IL-5
1:20 1:10

Laida: 0

LT

STATYTOJAS/UŽSAKOVAS: UAB "IGNITIS"

2025-53-BAA-AK-BR.IL-5

Lapas: 1 Lapų: 1

Tekla Structures

A - A
M 1:10

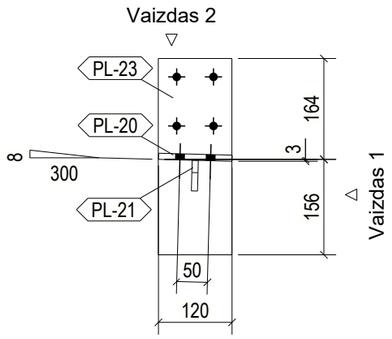

Vaizdas 1
M 1:20

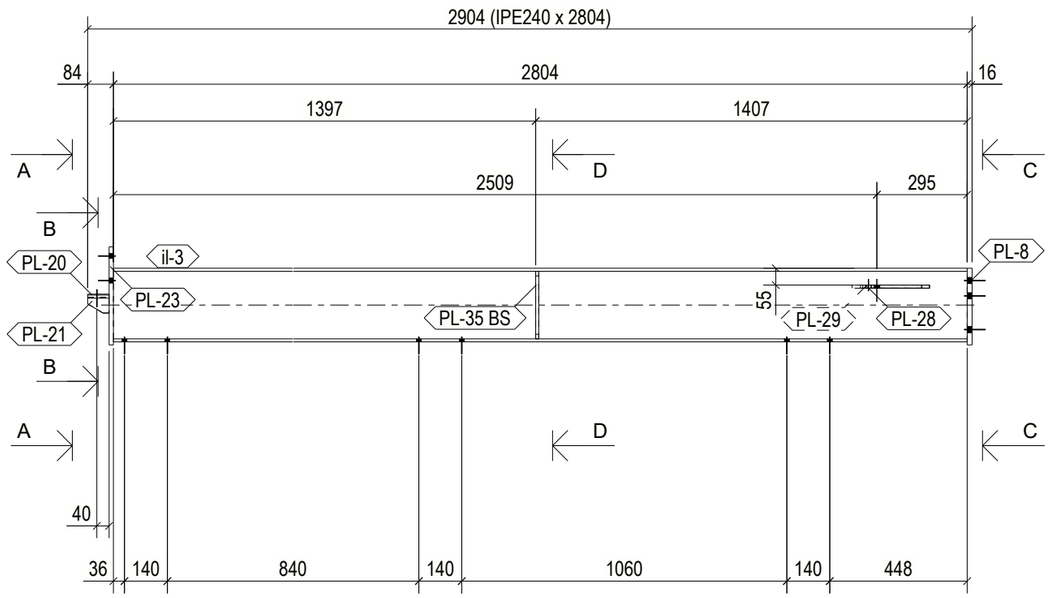

C - C
M 1:10

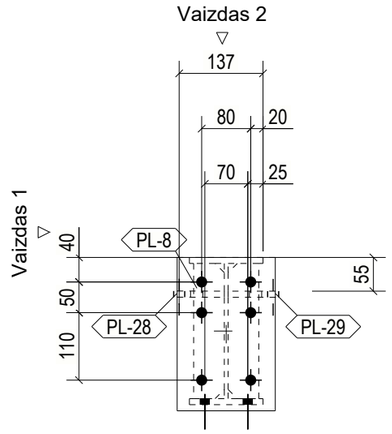

B - B
M 1:10

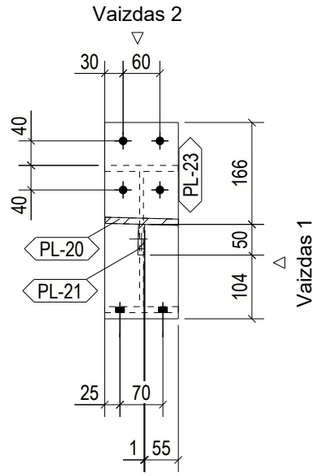

D - D
M 1:10

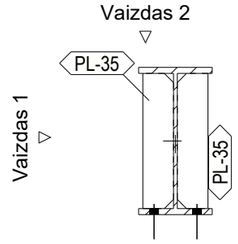

Vaizdas 2
M 1:20

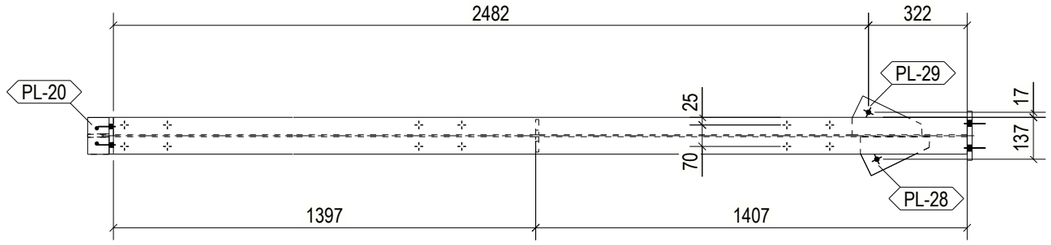

PASTABOS:
1. Aplinkos koroziškumo kategorija C3-M. Spalvą derinti su projekto architektu;
2. Metalo paviršiaus paruošimas Sa 2.5 pagal LST EN ISO 12944-4;
3. Visų nenurodytų suvirinimo siulių aukščiai pagal ploniausią suvirinamo elemento storį kf=1.2t;
4. Suvirinimas atliekamas pusautomačiu CO2 dujų aplinkoje arba angliarūgštės ir argono dujų mišinio aplinkoje;
5. Virintinės jungtys turi būti paruoštos pagal LST EN ISO 9692-1:2013. Suvirinti pagal LST EN 1011-1:2009 reikalavimus;
6. Siulių charakteristinis metalo stipris pagal stiprumo ribą fvw,u=500MPa suvirinimui naudojant elektrodinę vielą pagal LST EN ISO 14341:2011. Suvirinant rankiniu būdu naudotini E42 tipo elektrodai (LST EN ISO 2560);
7. Jungimosi elementus virinti visu lietimosi perimetru, jeigu nenurodyta kitaip;
8. Ilginius prie sijų jungti naudojant 10.9 klasės M16 varžtus.

MEDŽIAGŲ ŽINIARAŠTIS

GAMINIUI: IL-6 260x 320x 2904mm 0.01m3 2 Vnt. skaičius

Žymuo	Elementas	Medžiaga	Vnt.	Ilgis	Plotas	Svoris
il-3	IPE240	S355	1	2804	2.6	86.0
PL-8	PL16*160	S355	1	250	0.1	5.0
PL-20	PL10*120	S355	1	70	0.0	0.7
PL-21	PL10*50	S355	1	70	0.0	0.2
PL-23	PL14*120	S355	1	320	0.1	4.2
PL-28	PL10*127	S355	1	226	0.0	1.5
PL-29	PL10*127	S355	1	228	0.0	1.5
PL-35	PL10*50	S355	2	220	0.0	0.8
				Viso:	2.9	100.8

LAIDA	IŠLEIDIMO DATA	LAIDOS STATUSAS IR IŠLEIDIMO PRIEŽASTIS (JEI TAIKOMA)
0	2025-07-31	Peržiūrai

KVAL. DOK. NR.

UAB "RUSNĖ"

UAB ,,RUSNĖ"
Mi☐ško g. 30-78, Kaunas
El.p.: rusne@rusne.lt
Tel.: +370 37 320365

Objektas:
KITOS PASKIRTIES (POGRUPIS 4.5.) KITO INŽINERINIO STATINIO (GRUPĖ 4.) ALTERNATYVAUS KURO DEGALINĖS (BE PASTATŲ), PRITAIKYTOS ELEKTROMOBILIŲ ĮKROVIMO INFRASTRUKTŪRAI, VEJUKŲ K., VIDUKLĖS SEN., RASEINIŲ R. SAV. STATYBOS PROJEKTAS

1450	PV	A. Mačionis	
41826	PDV	M. Kizala	

Brėžinys:
ILGINIS IL-6
1:20 1:10

Laida: 0

LT

STATYTOJAS/UŽSAKOVAS:
UAB "IGNITIS"

2025-53-BAA-AK-BR.IL-6

Lapas: 1 Lapų: 1

Tekla Structures

A - A
M 1:10

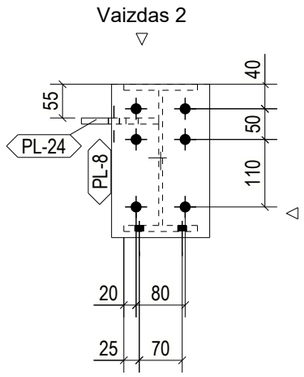

Vaizdas 1
M 1:20

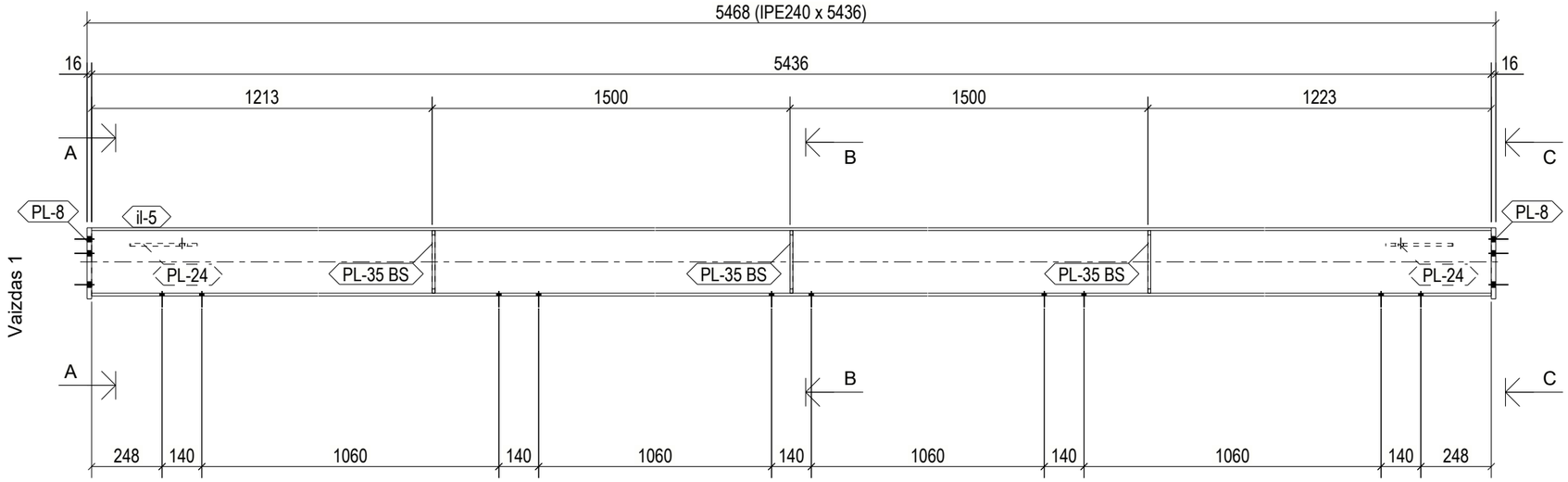

C - C
M 1:10

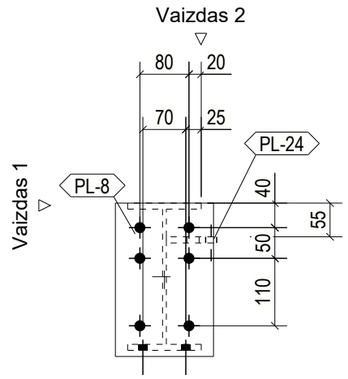

Vaizdas 2
M 1:20

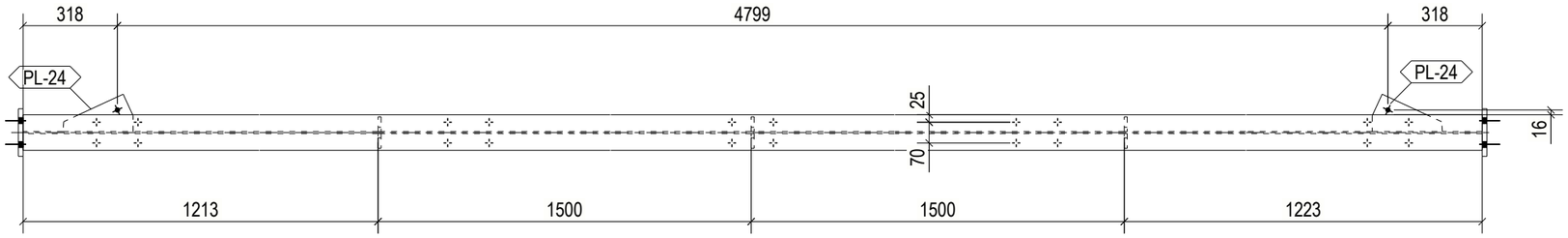

B - B
M 1:10

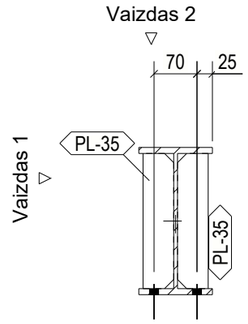

PASTABOS:
1. Aplinkos koroziškumo kategorija C3-M. Spalvą derinti su projekto architektu;
2. Metalo paviršiaus paruošimas Sa 2.5 pagal LST EN ISO 12944-4;
3. Visų nenurodytų suvirinimo siulių aukščiai pagal ploniausią suvirinamo elemento storį kf=1.2t;
4. Suvirinimas atliekamas pusautomačiu CO2 dujų aplinkoje arba angliarūgštės ir argono dujų mišinio aplinkoje;
5. Virintinės jungtys turi būti paruoštos pagal LST EN ISO 9692-1:2013. Suvirinti pagal LST EN 1011-1:2009 reikalavimus;
6. Siulių charakteristinis metalo stipris pagal stiprumo ribą fvw,u=500MPa suvirinimui naudojant elektrodinę vielą pagal LST EN ISO 14341:2011. Suvirinant rankiniu būdu naudotini E42 tipo elektrodai (LST EN ISO 2560);
7. Jungimosi elementus virinti visu lietimosi perimetru, jeigu nenurodyta kitaip;
8. Ilginius prie sijų jungti naudojant 10.9 klasės M16 varžtus.

MEDŽIAGŲ ŽINIARAŠTIS

GAMINIUI: IL-7 209x 250x 5468mm 0.02m3 2 Vnt. skaičius

Žymuo	Elementas	Medžiaga	Vnt.	Ilgis	Plotas	Svoris
il-5	IPE240	S355	1	5436	5.0	166.8
PL-8	PL16*160	S355	2	250	0.1	5.0
PL-24	PL10*126	S355	2	237	0.0	1.5
PL-35	PL10*50	S355	6	220	0.0	0.8
				Viso:	5.4	184.9

LAIDA	IŠLEIDIMO DATA	LAIDOS STATUSAS IR IŠLEIDIMO PRIEŽASTIS (JEI TAIKOMA)
0	2025-07-31	Peržiūrai

KVAL. DOK. NR.

UAB "RUSNĖ"

UAB ,,RUSNĖ"
Mi☐ško g. 30-78, Kaunas,
El.p.: rusne@rusne.lt
Tel.: +370 37 320365

Objektas:
KITOS PASKIRTIES (POGRUPIS 4.5.) KITO INŽINERINIO STATINIO (GRUPĖ 4.) ALTERNATYVAUS KURO DEGALINĖS (BE PASTATŲ), PRITAIKYTOS ELEKTROMOBILIŲ ĮKROVIMO INFRASTRUKTŪRAI, VEJUKŲ K., VIDUKLĖS SEN., RASEINIŲ R. SAV. STATYBOS PROJEKTAS

1450	PV	A. Mačionis	
41826	PDV	M. Kizala	

Brėžinys:
ILGINIS IL-7
1:20 1:10

Laida: 0

LT

STATYTOJAS/UŽSAKOVAS:
UAB "IGNITIS"

2025-53-BAA-AK-BR.IL-7

Lapas: 1 Lapų: 1

Tekla Structures

Vaizdas 1
M 1:20

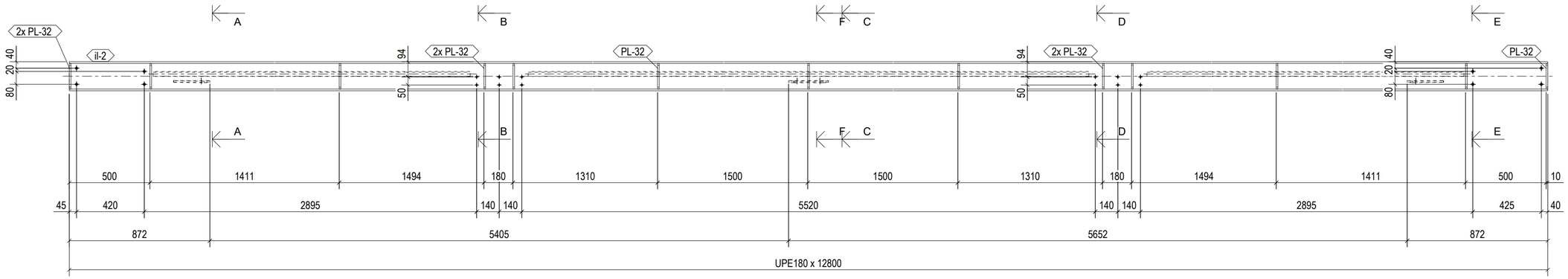

Vaizdas 2
M 1:20

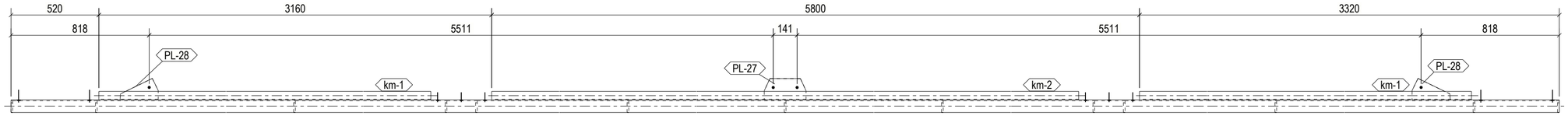

A - A
M 1:10

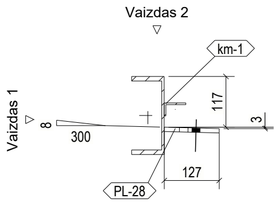

B - B
M 1:10

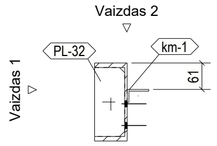

C - C
M 1:10

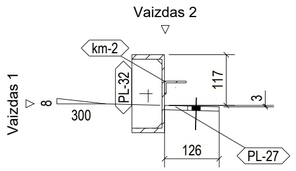

D - D
M 1:10

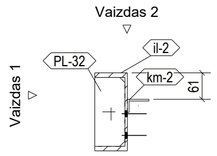

E - E
M 1:10

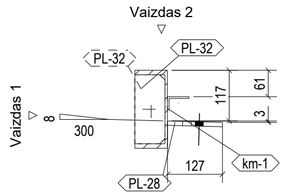

F - F
M 1:10

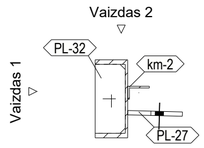

MEDŽIAGŲ ŽINIARAŠTIS

GAMINIUI: IL-8 202x 180x12800mm 0.04m3 1 Vnt. skaičius

Žymuo	Elementas	Medžiaga	Vnt.	Ilgis	Plotas	Svoris
il-2	UPE180	S355	1	12800	8.2	252.2
PL-27	PL10*126	S355	1	248	0.1	2.3
PL-28	PL10*127	S355	2	226	0.0	1.5
PL-32	PL10*70	S355	13	159	0.0	0.9
km-1	L50*30*4	S355	2	2800	0.4	6.7
km-2	L50*30*4	S355	1	5440	0.9	13.0
				Viso:	10.4	294.8

PASTABOS:
1. Aplinkos koroziškumo kategorija C3-M. Spalvą derinti su projekto architektu;
2. Metalo paviršiaus paruošimas Sa 2.5 pagal LST EN ISO 12944-4;
3. Visų nenurodytų suvirinimo siulių aukščiai pagal ploniausią suvirinamo elemento storį kf=1.2t;
4. Suvirinimas atliekamas pusautomačiu CO2 dujų aplinkoje arba angliarūgštės ir argono dujų mišinio aplinkoje;
5. Virintinės jungtys turi būti paruoštos pagal LST EN ISO 9692-1:2013. Suvirinti pagal LST EN 1011-1:2009 reikalavimus;
6. Siulių charakteristinis metalo stipris pagal stiprumo ribą fvw,u=500MPa suvirinimui naudojant elektrodinę vielą pagal LST EN ISO 14341:2011. Suvirinant rankiniu būdu naudotini E42 tipo elektrodai (LST EN ISO 2560);
7. Jungimosi elementus virinti visu lietimosi perimetru, jeigu nenurodyta kitaip;
8. Ilginius prie sijų jungti naudojant 8.8 klasės M12 varžtus.

LAIDA	IŠLEIDIMO DATA	LAIDOS STATUSAS IR IŠLEIDIMO PRIEŽASTIS (JEI TAIKOMA)
0	2025-07-31	Peržiūrai

KVAL. DOK. NR.

UAB "RUSNĖ"
UAB „RUSNĖ"
Mi□ško g. 30-78, Kaunas
El.p.: rusne@rusne.lt
Tel.: +370 37 320365

Objektas:
KITOS PASKIRTIES (POGRUPIS 4.5.) KITO INŽINERINIO STATINIO (GRUPĖ 4.) ALTERNATYVAUS KURO DEGALINĖS (BE PASTATŲ), PRITAIKYTOS ELEKTROMOBILIŲ ĮKROVIMO INFRASTRUKTŪRAI, VEJUKŲ K., VIDUKLĖS SEN., RASEINIŲ R. SAV. STATYBOS PROJEKTAS

1450	PV	A. Mačionis	
41826	PDV	M. Kizala	

Brėžinys:
ILGINIS IL-8
1:20 1:10

Laida: 0

LT

STATYTOJAS/UŽSAKOVAS:
UAB "IGNITIS"

2025-53-BAA-AK-BR.IL-8

Lapas: 1 Lapų: 1

Tekla Structures

Vaizdas 1
M 1:20

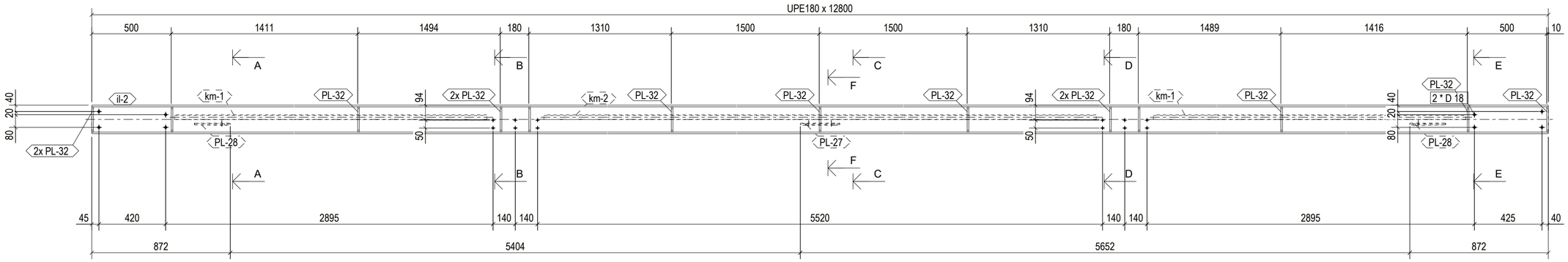

Vaizdas 2
M 1:20

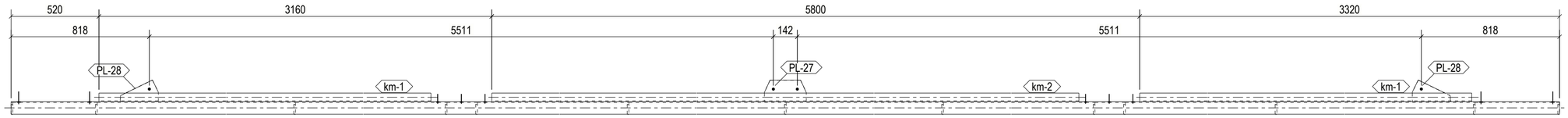

A - A
M 1:10

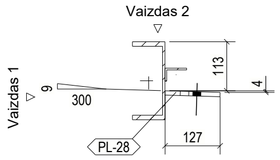

B - B
M 1:10

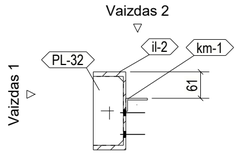

C - C
M 1:10

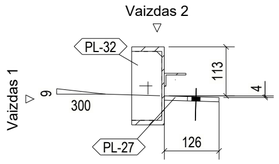

D - D
M 1:10

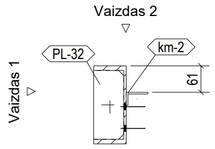

E - E
M 1:10

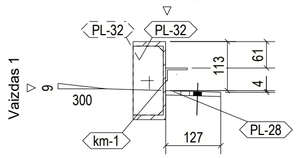

F - F
M 1:10

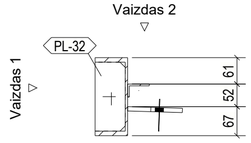

PASTABOS:
1. Aplinkos koroziškumo kategorija C3-M. Spalvą derinti su projekto architektu;
2. Metalo paviršiaus paruošimas Sa 2.5 pagal LST EN ISO 12944-4;
3. Visų nenurodytų suvirinimo siulių aukščiai pagal ploniausią suvirinamo elemento storį kf=1.2t;
4. Suvirinimas atliekamas pusautomačiu CO2 dujų aplinkoje arba angliarūgštės ir argono dujų mišinio aplinkoje;
5. Virintinės jungtys turi būti paruoštos pagal LST EN ISO 9692-1:2013. Suvirinti pagal LST EN 1011-1:2009 reikalavimus;
6. Siulių charakteristinis metalo stipris pagal stiprumo ribą fvw,u=500MPa suvirinimui naudojant elektrodinę vielą pagal LST EN ISO 14341:2011. Suvirinant rankiniu būdu naudotini E42 tipo elektrodai (LST EN ISO 2560);
7. Jungimosi elementus virinti visu lietimosi perimetru, jeigu nenurodyta kitaip;
8. Ilginius prie sijų jungti naudojant 8.8 klasės M12 varžtus.

MEDŽIAGŲ ŽINIARAŠTIS

GAMINIUI: IL-9 202x 180x12800mm 0.04m3 1 Vnt. skaičius

Žymuo	Elementas	Medžiaga	Vnt.	Ilgis	Plotas	Svoris
il-2	UPE180	S355	1	12800	8.2	252.2
PL-27	PL10*126	S355	1	248	0.1	2.3
PL-28	PL10*127	S355	2	226	0.0	1.5
PL-32	PL10*70	S355	13	159	0.0	0.9
km-1	L50*30*4	S355	2	2800	0.4	6.7
km-2	L50*30*4	S355	1	5440	0.9	13.0
				Viso:	10.4	294.9

0	2025-08-01	Peržiūrai
LAIDA	IŠLEIDIMO DATA	LAIDOS STATUSAS IR IŠLEIDIMO PRIEŽASTIS (JEI TAIKOMA)

KVAL. DOK. NR.

UAB "RUSNĖ"

UAB „RUSNĖ"
Mi□ško g. 30-78, Kaunas
El.p.: rusne@rusne.lt
Tel.: +370 37 320365

Objektas: KITOS PASKIRTIES (POGRUPIS 4.5.) KITO INŽINERINIO STATINIO (GRUPĖ 4.) ALTERNATYVAUS KURO DEGALINĖS (BE PASTATŲ), PRITAIKYTOS ELEKTROMOBILIŲ ĮKROVIMO INFRASTRUKTŪRAI, VEJUKŲ K., VIDUKLĖS SEN., RASEINIŲ R. SAV. STATYBOS PROJEKTAS

1450	PV	A. Mačionis	
41826	PDV	M. Kizala	

Brėžinys: ILGINIS IL-9

1:20 1:10

Laida: 0

LT

STATYTOJAS/UŽSAKOVAS: UAB "IGNITIS"

2025-53-BAA-AK-BR.IL-9

Lapas: 1 Lapų: 1

Tekla Structures

A - A
M 1:10

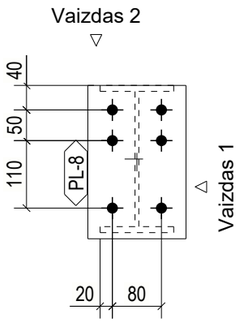

Vaizdas 1
M 1:20

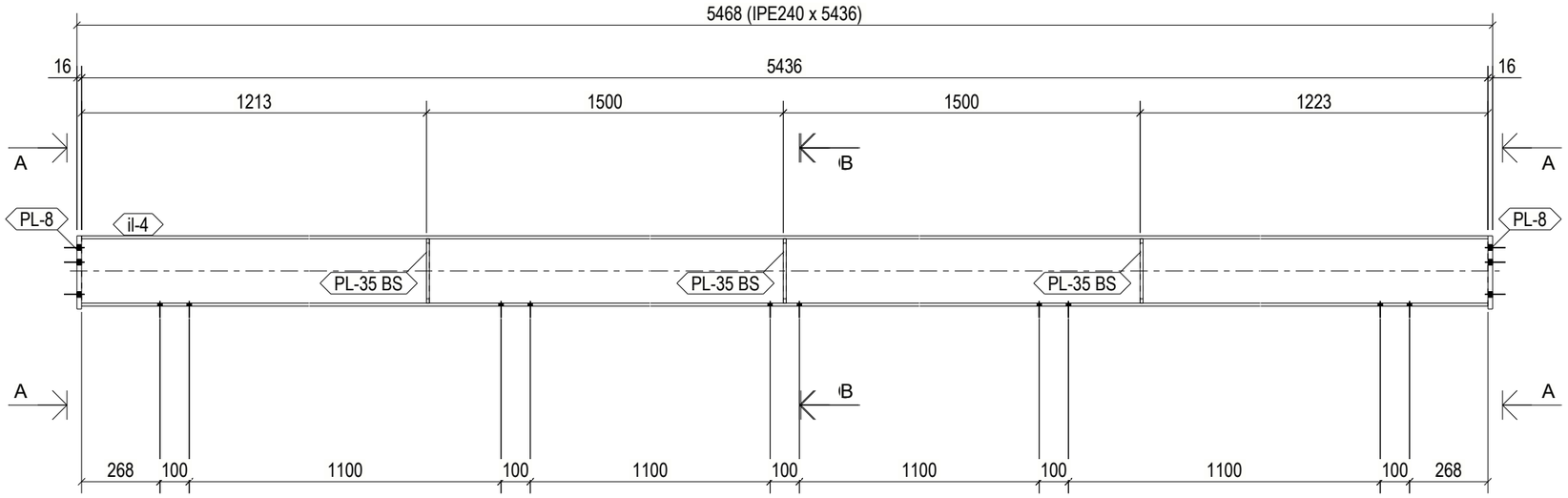

B - B
M 1:10

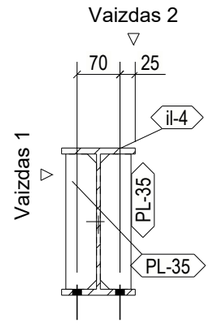

Vaizdas 2
M 1:20

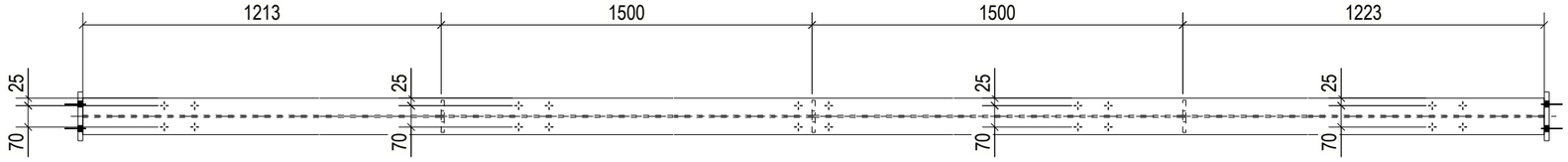

C - C
M 1:10

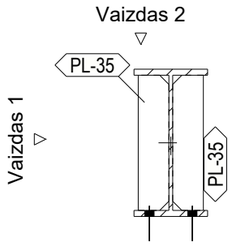

PASTABOS:
1. Aplinkos koroziškumo kategorija C3-M. Spalvą derinti su projekto architektu;
2. Metalo paviršiaus paruošimas Sa 2.5 pagal LST EN ISO 12944-4;
3. Visų nenurodytų suvirinimo siulių aukščiai pagal ploniausią suvirinamo elemento storį kf=1.2t;
4. Suvirinimas atliekamas pusautomačiu CO2 dujų aplinkoje arba angliarūgštės ir argono dujų mišinio aplinkoje;
5. Virintinės jungtys turi būti paruoštos pagal LST EN ISO 9692-1:2013. Suvirinti pagal LST EN 1011-1:2009 reikalavimus;
6. Siulių charakteristinis metalo stipris pagal stiprumo ribą fvw,u=500MPa suvirinimui naudojant elektrodinę vielą pagal LST EN ISO 14341:2011. Suvirinant rankiniu būdu naudotini E42 tipo elektrodai (LST EN ISO 2560);
7. Jungimosi elementus virinti visu lietimosi perimetru, jeigu nenurodyta kitaip;
8. Ilginius prie sijų jungti naudojant 10.9 klasės M16 varžtus.

MEDŽIAGŲ ŽINIARAŠTIS

GAMINIUI: IL-10 160x 250x 5468mm 0.02m3 2 Vnt. skaičius

Žymuo	Elementas	Medžiaga	Vnt.	Ilgis	Plotas	Svoris
il-4	IPE240	S355	1	5436	5.0	166.8
PL-8	PL16*160	S355	2	250	0.1	5.0
PL-35	PL10*50	S355	6	220	0.0	0.8
				Viso:	5.4	181.9

LAIDA	IŠLEIDIMO DATA	LAIDOS STATUSAS IR IŠLEIDIMO PRIEŽASTIS (JEI TAIKOMA)
0	2025-07-31	Peržiūrai

KVAL. DOK. NR.

UAB "RUSNĖ"

UAB ,,RUSNĖ"
Mi☐ško g. 30-78, Kaunas,
El.p.: rusne@rusne.lt
Tel.: +370 37 320365

Objektas:
KITOS PASKIRTIES (POGRUPIS 4.5.) KITO INŽINERINIO STATINIO (GRUPĖ 4.) ALTERNATYVAUS KURO DEGALINĖS (BE PASTATŲ), PRITAIKYTOS ELEKTROMOBILIŲ ĮKROVIMO INFRASTRUKTŪRAI, VEJUKŲ K., VIDUKLĖS SEN., RASEINIŲ R. SAV. STATYBOS PROJEKTAS

1450	PV	A. Mačionis	
41826	PDV	M. Kizala	

Brėžinys:
ILGINIS IL-10
1:20 1:10

Laida: 0

LT

STATYTOJAS/UŽSAKOVAS:
UAB "IGNITIS"

2025-53-BAA-AK-BR.IL-10

Lapas: 1 Lapų: 1

Tekla Structures

Vaizdas 1
M 1:20

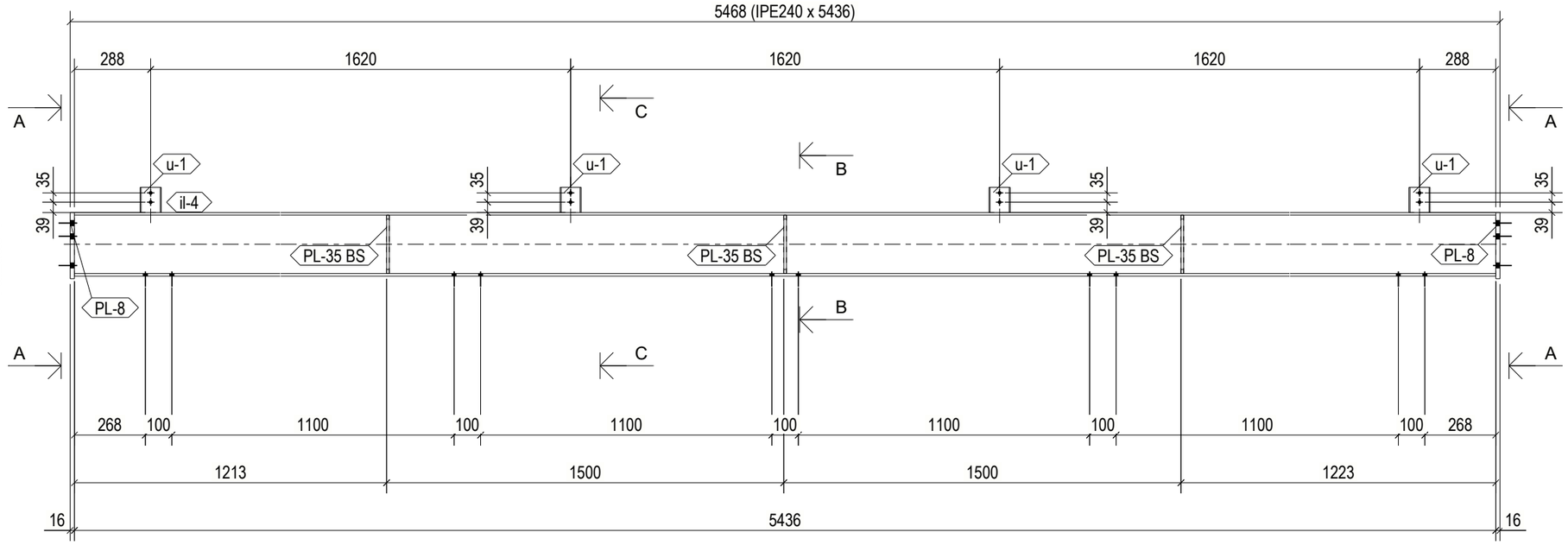

A - A
M 1:10

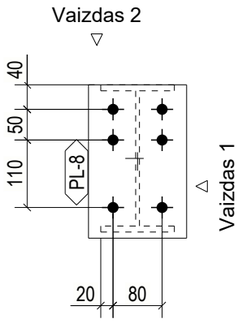

B - B
M 1:10

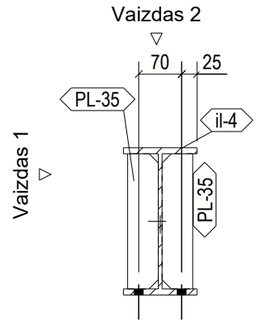

Vaizdas 2
M 1:20

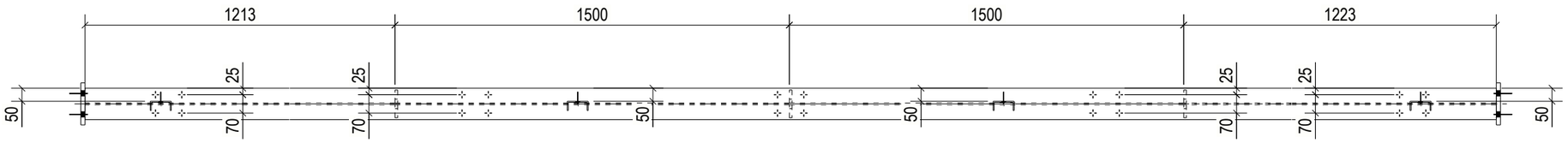

C - C
M 1:10

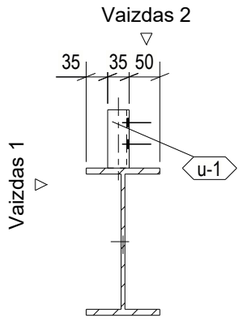

PASTABOS:
1. Aplinkos koroziškumo kategorija C3-M. Spalvą derinti su projekto architektu;
2. Metalo paviršiaus paruošimas Sa 2.5 pagal LST EN ISO 12944-4;
3. Visų nenurodytų suvirinimo siulių aukščiai pagal ploniausią suvirinamo elemento storį kf=1.2t;
4. Suvirinimas atliekamas pusautomačiu CO2 dujų aplinkoje arba angliarūgštės ir argono dujų mišinio aplinkoje;
5. Virintinės jungtys turi būti paruoštos pagal LST EN ISO 9692-1:2013. Suvirinti pagal LST EN 1011-1:2009 reikalavimus;
6. Siulių charakteristinis metalo stipris pagal stiprumo ribą fvw,u=500MPa suvirinimui naudojant elektrodinę vielą pagal LST EN ISO 14341:2011. Suvirinant rankiniu būdu naudotini E42 tipo elektrodai (LST EN ISO 2560);
7. Jungimosi elementus virinti visu lietimosi perimetru, jeigu nenurodyta kitaip;
8. Ilginius prie sijų jungti naudojant 10.9 klasės M16 varžtus.

MEDŽIAGŲ ŽINIARAŠTIS

GAMINIUI: IL-11 160x 345x 5468mm 0.02m3 2 Vnt. skaičius

Žymuo	Elementas	Medžiaga	Vnt.	Ilgis	Plotas	Svoris
il-4	IPE240	S355	1	5436	5.0	166.8
PL-8	PL16*160	S355	2	250	0.1	5.0
PL-35	PL10*50	S355	6	220	0.0	0.8
u-1	U80*35*4	S355	4	95	0.0	0.4
				Viso:	5.5	183.6

LAIDA	IŠLEIDIMO DATA	LAIDOS STATUSAS IR IŠLEIDIMO PRIEŽASTIS (JEI TAIKOMA)
0	2025-07-31	Peržiūrai

KVAL. DOK. NR.

UAB "RUSNĖ"

UAB ,,RUSNĖ"
Mi☐ško g. 30-78, Kaunas,
El.p.: rusne@rusne.lt
Tel.: +370 37 320365

1450	PV	A. Mačionis	
41826	PDV	M. Kizala	

Objektas:
KITOS PASKIRTIES (POGRUPIS 4.5.) KITO INŽINERINIO STATINIO (GRUPĖ 4.) ALTERNATYVAUS KURO DEGALINĖS (BE PASTATŲ), PRITAIKYTOS ELEKTROMOBILIŲ ĮKROVIMO INFRASTRUKTŪRAI, VEJUKŲ K., VIDUKLĖS SEN., RASEINIŲ R. SAV. STATYBOS PROJEKTAS

Brėžinys:
ILGINIS IL-11
1:20 1:10

Laida: 0

LT

STATYTOJAS/UŽSAKOVAS:
UAB "IGNITIS"

2025-53-BAA-AK-BR.IL-11

Lapas: 1 Lapų: 1

Tekla Structures

Vaizdas 2
M 1:20

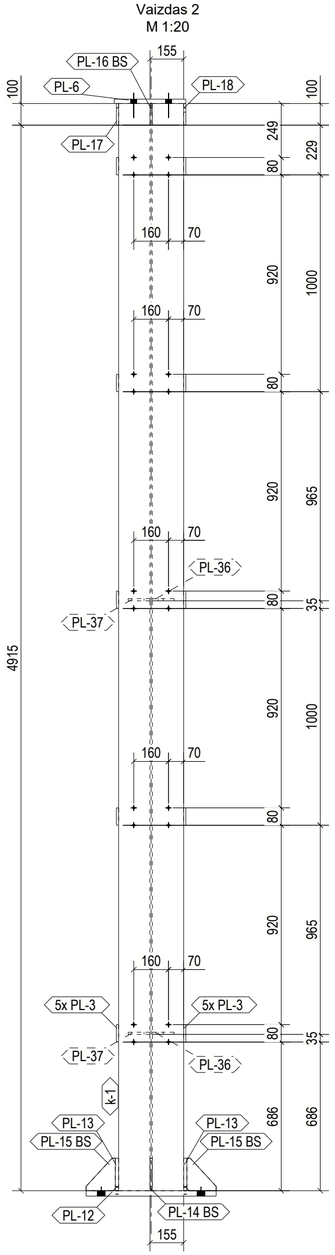

Vaizdas 1
M 1:20

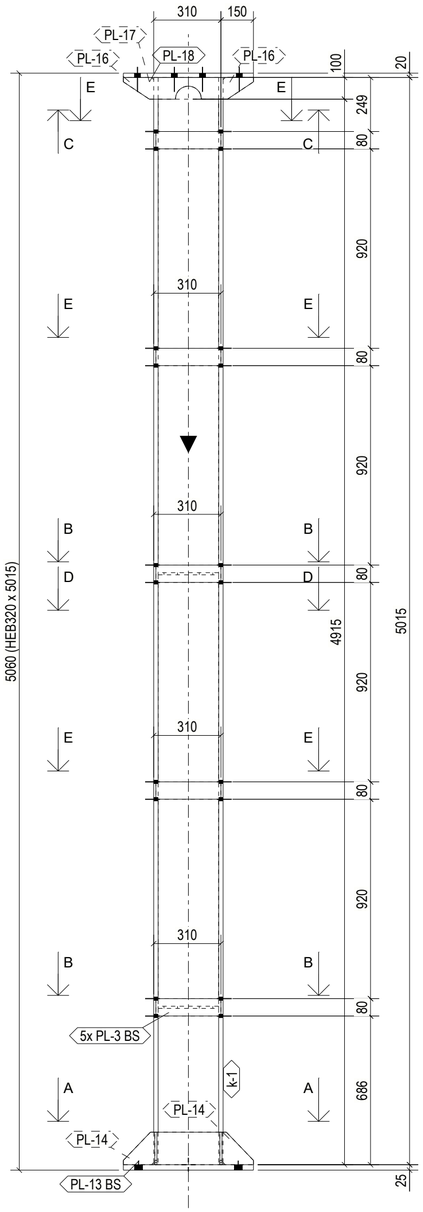

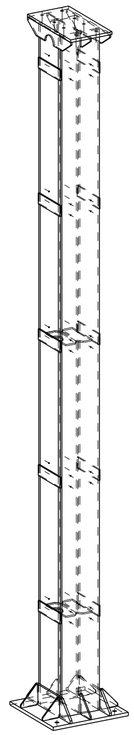

- M 1:30

A - A
M 1:10

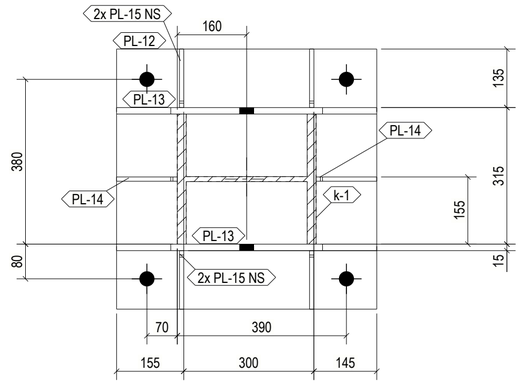

C - C
M 1:10

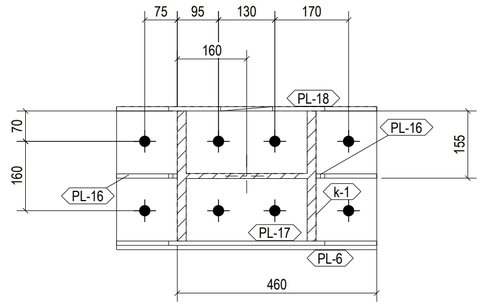

B - B
M 1:10

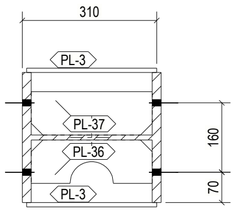

D - D
M 1:10

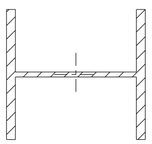

E - E
M 1:10

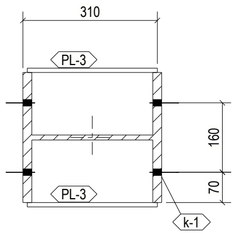

PASTABOS:
1. Aplinkos koroziškumo kategorija C3-M. Spalvą derinti su projekto architektu;
2. Metalo paviršiaus paruošimas Sa 2.5 pagal LST EN ISO 12944-4;
3. Visų nenurodytų suvirinimo siulių aukščiai pagal ploniausią suvirinamo elemento storį kf=1.2t;
4. Suvirinimas atliekamas pusautomačiu CO2 dujų aplinkoje arba angliarūgštės ir argono dujų mišinio aplinkoje;
5. Virintinės jungtys turi būti paruoštos pagal LST EN ISO 9692-1:2013. Suvirinti pagal LST EN 1011-1:2009 reikalavimus;
6. Siulių charakteristinis metalo stipris pagal stiprumo ribą fvw,u=560MPa suvirinimui naudojant elektrodinę vielą pagal LST EN ISO 14341:2011. Suvirinant rankiniu būdu naudotini E50 tipo elektrodai (LST EN ISO 2560);
7. Jungimosi elementus virinti visu lietimosi perimetru, jeigu nenurodyta kitaip;
8. Kolonų montavimo pusė pagal nurodytą simbolį ▼.

MEDŽIAGŲ ŽINIARAŠTIS

GAMINIUI: MK-1 600x 600x 5060mm 0.10m3 2 Vnt. skaičius

Žymuo	Elementas	Medžiaga	Vnt.	Ilgis	Plotas	Svoris
k-1	HEB320	S355	1	5015	8.9	635.0
PL-3	80*10	S355	10	300	0.1	1.9
PL-6	PL20*330	S355	1	600	0.4	31.1
PL-12	PL25*600	S355	1	600	0.8	70.6
PL-13	PL15*150	S355	2	600	0.2	8.7
PL-14	PL10*140	S355	2	150	0.0	1.0
PL-15	PL10*135	S355	4	150	0.0	1.0
PL-16	PL10*100	S355	2	140	0.0	0.7
PL-17	PL10*100	S355	1	600	0.1	4.0
PL-18	PL10*100	S355	1	600	0.1	3.5
PL-36	PL10*100	S355	2	279	0.1	1.8
PL-37	PL10*100	S355	2	279	0.1	2.1
				Viso:	11.7	795.7

LAIDA	IŠLEIDIMO DATA	LAIDOS STATUSAS IR IŠLEIDIMO PRIEŽASTIS (JEI TAIKOMA)
0	2025-07-31	Peržiūrai

KVAL. DOK. NR.

UAB "RUSNĖ"

UAB „RUSNĖ"
Mi□ško g. 30-78, Kaunas,
El.p.: rusne@rusne.lt
Tel.: +370 37 320365

Objektas:
KITOS PASKIRTIES (POGRUPIS 4.5.) KITO INŽINERINIO STATINIO (GRUPĖ 4.) ALTERNATYVAUS KURO DEGĖLINĖS (BE PASTATŲ), PRITAIKYTOS ELEKTROMOBILIŲ ĮKROVIMO INFRASTRUKTŪRAI, VEJUKŲ K., VIDUKLĖS SEN., RAŠEINIŲ R. SAV. STATYBOS PROJEKTAS

1450	PV	A. Mačionis	
41826	PDV	M. Kizala	

Brėžinys:
KOLONA MK-1
1:20 1:10

Laida: 0

LT

STATYTOJAS/UŽSAKOVAS:
UAB "IGNITIS"

2025-53-BAA-AK-BR.MK-1

Lapas: 1 Lapų: 1

Tekla Structures

Vaizdas 1
M 1:20

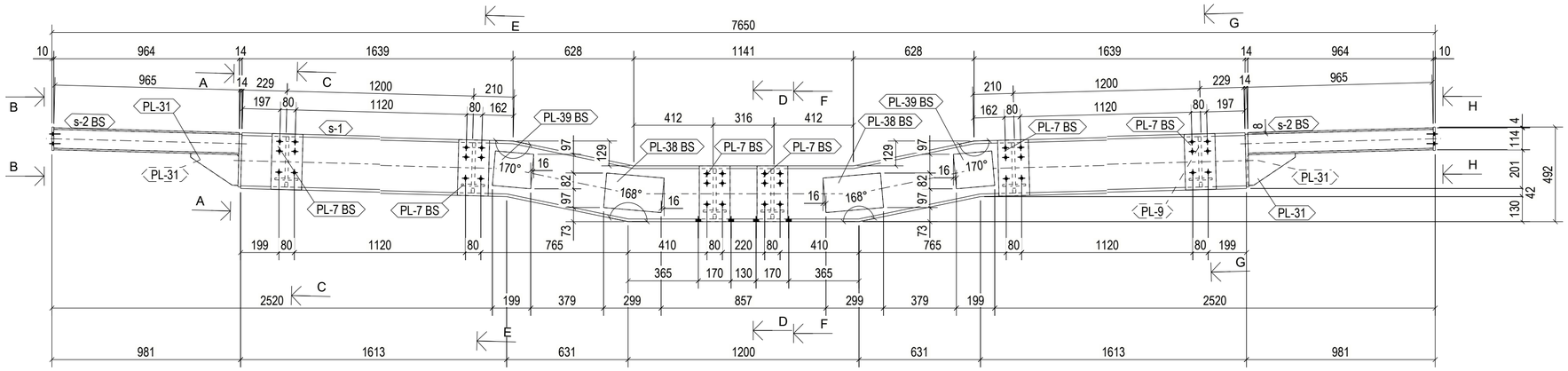

A - A
M 1:10

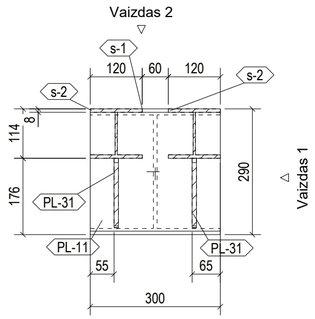

B - B
M 1:10

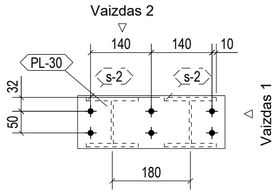

Vaizdas 2
M 1:20

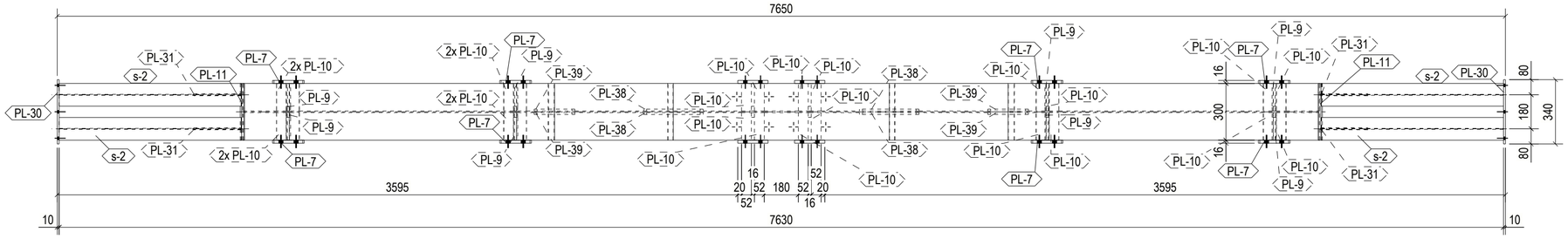

C - C
M 1:10

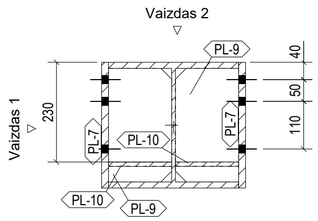

D - D
M 1:10

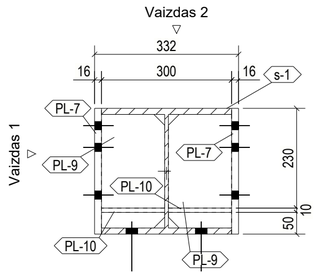

E - E
M 1:10

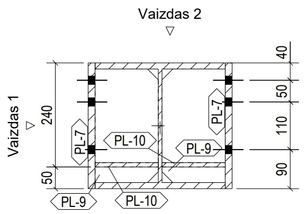

F - F
M 1:10

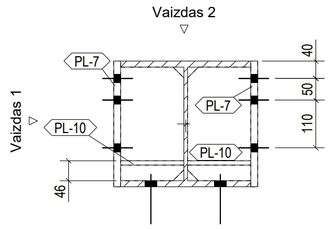

G - G
M 1:10

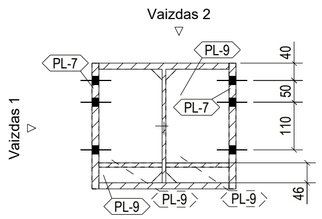

H - H
M 1:10

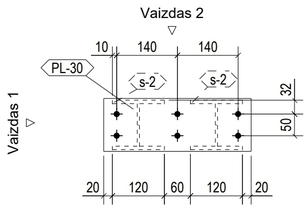

MEDŽIAGŲ ŽINIARAŠTIS

GAMINIUI: MS-1 340x 607x 7651mm 0.10m3 2 Vnt. skaičius

Žymuo	Elementas	Medžiaga	Vnt.	Ilgis	Plotas	Svoris
s-1	HEA300	S355	1	5709	9.8	504.1
PL-7	PL16*160	S355	12	290	0.1	5.8
PL-9	PL16*146	S355	12	262	0.1	4.7
PL-10	PL10*52	S355	24	146	0.0	0.6
PL-11	PL14*300	S355	2	274	0.2	9.0
PL-30	PL10*340	S355	2	122	0.1	3.3
PL-31	PL10*160	S355	4	250	0.1	1.9
PL-38	180*10	S355	4	300	0.1	4.2
PL-39	180*10	S355	4	200	0.1	2.8
s-2	HEA120	S355	4	965	0.7	19.2
				Viso:	16.8	782.3

PASTABOS:
1. Aplinkos korozišku kategorija C3-M. Spalvą derinti su projekto architektu;
2. Metalo paviršiaus paruošimas Sa 2.5 pagal LST EN ISO 12944-4;
3. Visų nenurodytų suvirinimo siulių aukščiai pagal ploniausią suvirinamo elemento storį kf=1.2t;
4. Suvirinimas atliekamas pusautomačiu CO2 dujų aplinkoje arba angliarūgštės ir argono dujų mišinio aplinkoje;
5. Virintinės jungtys turi būti paruoštos pagal LST EN ISO 9692-1:2013. Suvirinti pagal LST EN 1011-1:2009 reikalavimus;
6. Siulių charakteristinis metalo stipris pagal stiprumo ribą fvw,u=560MPa suvirinimui naudojant elektrodinę vielą pagal LST EN ISO 14341:2011. Suvirinant rankiniu būdu naudotini E50 tipo elektrodai (LST EN ISO 2560);
7. Jungimosi elementus virinti visu lietimosi perimetru, jeigu nenurodyta kitaip;
8. Sijas prie kolonų montuoti naudojant 8.8 klasės M24 varžtus.

0	2025-08-01	Peržiūrai	
LAIDA	IŠLEIDIMO DATA	LAIDOS STATUSAS IR IŠLEIDIMO PRIEŽASTIS (JEI TAIKOMA)	

KVAL. DOK. NR.

UAB "RUSNĖ"
UAB „RUSNĖ"
Mi□ško g. 30-78, Kaunas
El.p.: rusne@rusne.lt
Tel.: +370 37 320365

Objektas:
KITOS PASKIRTIES (POGRUPIS 4.5.) KITO INŽINERINIO STATINIO (GRUPĖ 4.) ALTERNATYVAUS KURO DEGĄLINĖS (BE PASTATŲ), PRITAIKYTOS ELEKTROMOBILIŲ ĮKROVIMO INFRASTRUKTŪRAI, VEJUKŲ K., VIDUKLĖS SEN., RASEINIŲ R. SAV. STATYBOS PROJEKTAS

1450	PV	A. Mačionis	
41826	PDV	M. Kizala	

Brėžinys:
SIJA MS-1
1:20 1:10

Laida	Lapas	Lapų
0	1	1

LT

STATYTOJAS/UŽSAKOVAS:
UAB "IGNITIS"

2025-53-BAA-AK-BR.MS-1

Tekla Structures

Vaizdas 1
M 1:20

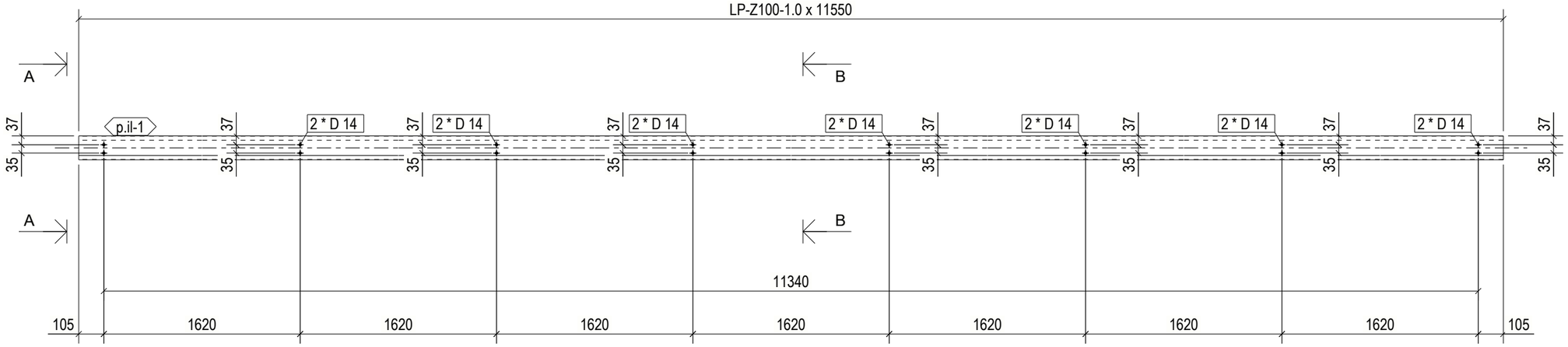

Vaizdas 2
M 1:20

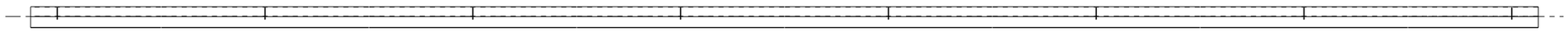

A - A
M 1:10

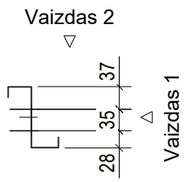

B - B
M 1:10

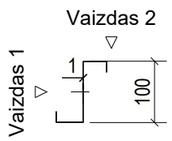

PASTABOS:
1. Plonasieniai ilginiai turi atitikti C3-M aplinkos koroziškumo klase;
2. Plonasienius ilginius montuoti naudojant 8.8 klases M12 varžtus.

MEDŽIAGŲ ŽINIARAŠTIS

GAMINIUI: P.IL-1 83x 100x11550mm 0.00m3 2 Vnt. skaičius

Žymuo	Elementas	Medžiaga	Vnt.	Ilgis	Plotas	Svoris
p.il-1	LP-Z100-1.0	S350GD+Z	1	11550	5.0	19.6
				Viso:	5.0	19.6

LAIDA	IŠLEIDIMO DATA	LAIDOS STATUSAS IR IŠLEIDIMO PRIEŽASTIS (JEI TAIKOMA)
0	2025-08-01	Peržiūrai

KVAL. DOK. NR.

UAB "RUSNĖ"
UAB ,,RUSNĖ"
Mi☐ško g. 30-78, Kaunas
El.p.: rusne@rusne.lt
Tel.: +370 37 320365

Objektas:
KITOS PASKIRTIES (POGRUPIS 4.5.) KITO INŽINERINIO STATINIO (GRUPĖ 4.) ALTERNATYVAUS KURO DEGALINĖS (BE PASTATŲ), PRITAIKYTOS ELEKTROMOBILIŲ ĮKROVIMO INFRASTRUKTŪRAI, VEJUKŲ K., VIDUKLĖS SEN., RASEINIŲ R. SAV. STATYBOS PROJEKTAS

1450	PV	A. Mačionis	
41826	PDV	M. Kizala	

Brėžinys:
PLONASIENIS ILGINIS P.IL-1
1:20 1:10

Laida: 0

LT

STATYTOJAS/UŽSAKOVAS:
UAB "IGNITIS"

2025-53-BAA-AK-BR.P.IL-1

Lapas: 1
Lapų: 1

Tekla Structures

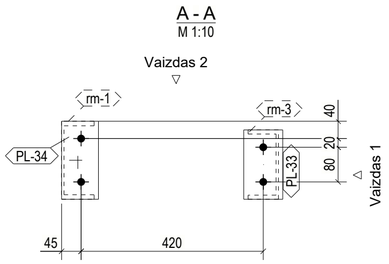

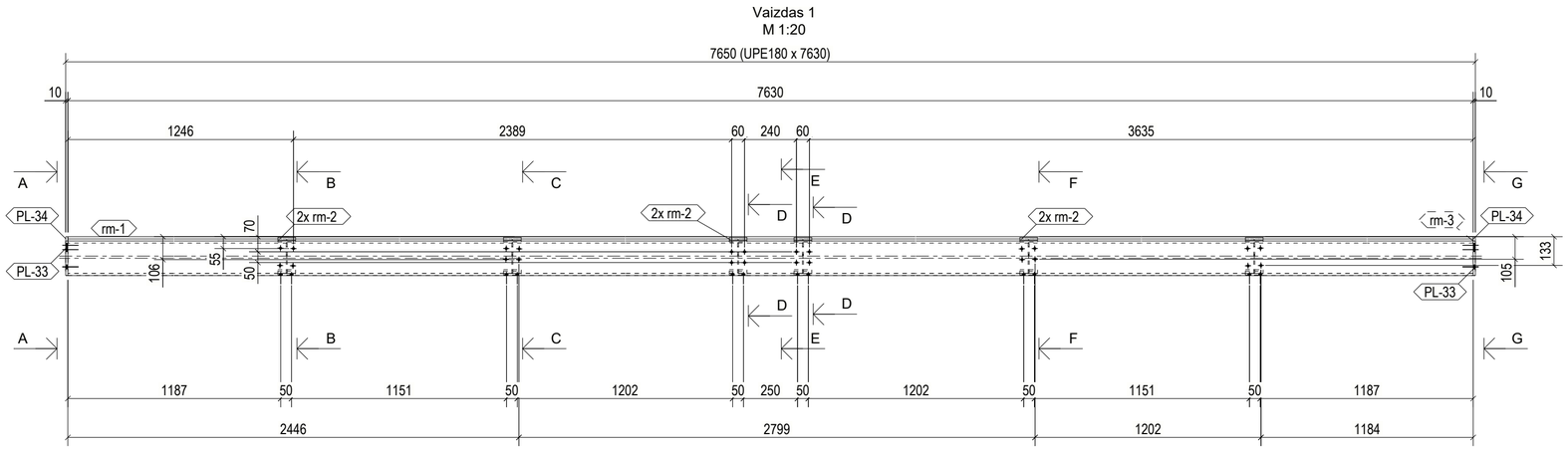

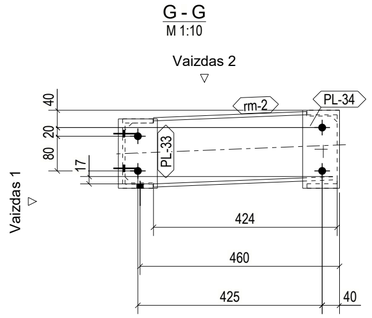

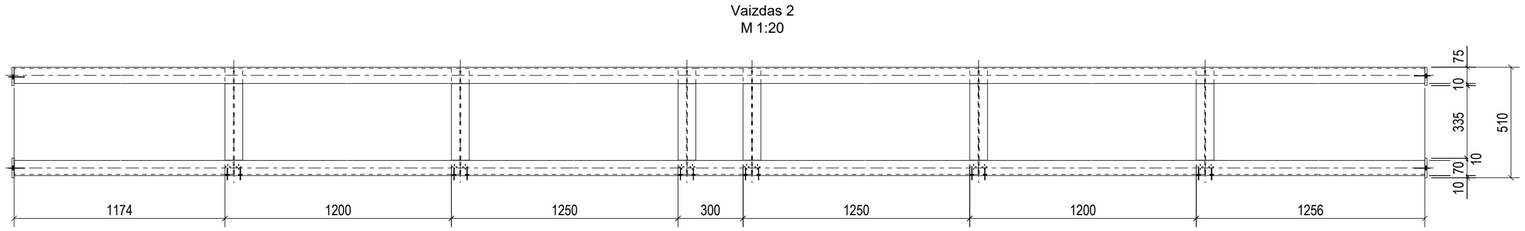

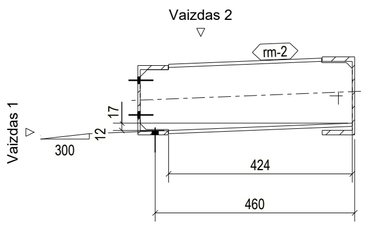

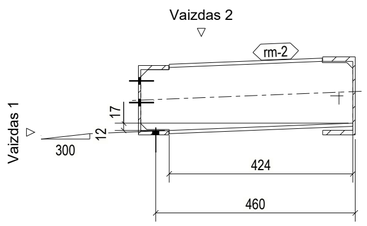

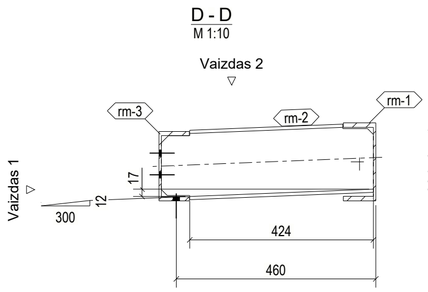

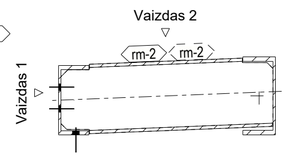

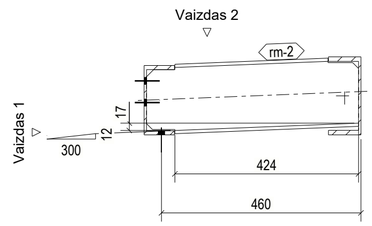

PASTABOS:
1. Aplinkos koroziškumo kategorija C3-M. Spalvą derinti su projekto architektu;
2. Metalo paviršiaus paruošimas Sa 2.5 pagal LST EN ISO 12944-4;
3. Visų nenurodytų suvirinimo siulių aukščiai pagal ploniausią suvirinamo elemento storį kf=1.2t;
4. Suvirinimas atliekamas pusautomačiu CO2 dujų aplinkoje arba angliarūgštės ir argono dujų mišinio aplinkoje;
5. Virintinės jungtys turi būti paruoštos pagal LST EN ISO 9692-1:2013. Suvirinti pagal LST EN 1011-1:2009 reikalavimus;
6. Siulių charakteristinis metalo stipris pagal stiprumo ribą fvw,u=560MPa suvirinimui naudojant elektrodinę vielą pagal LST EN ISO 14341:2011. Suvirinant rankiniu būdu naudotini E50 tipo elektrodai (LST EN ISO 2560);
7. Jungimosi elementus virinti visu lietimosi perimetru, jeigu nenurodyta kitaip;
8. Rėmą prie ilginių montuoti naudojant 8.8 klasės varžtus.

MEDŽIAGŲ ŽINIARAŠTIS

GAMINIUI: RM-1 510x 180x 7650mm 0.04m3 2 Vnt. skaičius

Žymuo	Elementas	Medžiaga	Vnt.	Ilgis	Plotas	Svoris
rm-1	UPE180	S355	1	7630	4.9	150.3
PL-33	PL10*90	S355	2	160	0.0	1.1
PL-34	PL10*85	S355	2	180	0.0	1.2
rm-2	IPE160	S355	6	494	0.3	7.8
rm-3	UPE160	S355	1	7630	4.4	130.0
				Viso:	11.3	331.7

LAIDA	IŠLEIDIMO DATA	LAIDOS STATUSAS IR IŠLEIDIMO PRIEŽASTIS (JEI TAIKOMA)
0	2025-08-01	Peržiūrai

KVAL. DOK. NR.

UAB "RUSNĖ"
UAB „RUSNĖ"
Mi□ško g. 30-78, Kaunas
El.p.: rusne@rusne.lt
Tel.: +370 37 320365

Objektas: KITOS PASKIRTIES (POGRUPIS 4.5.) KITO INŽINERINIO STATINIO (GRUPĖ 4.) ALTERNATYVAUS KURO DEGĄLINĖS (BE PASTATŲ), PRITAIKYTOS ELEKTROMOBILIŲ ĮKROVIMO INFRASTRUKTŪRAI. VEJUKŲ K., VIDUKLĖS SEN., RASEINIŲ R. SAV. STATYBOS PROJEKTAS

1450	PV	A. Mačionis	
41826	PDV	M. Kizala	

Brėžinys: RĖMAS RM-1

1:20 1:10

Laida	Lapas	Lapų
0	1	1

LT

STATYTOJAS/UŽSAKOVAS: UAB "IGNITIS"

2025-53-BAA-AK-BR.RM-1

Tekla Structures